Buitinės nuotekos (Komunikacija)	šulinys (Įrenginio pavadinimas)	Nr. (–) 136 / 12a KORTELĖ 151–D–13
Vilnius (Miestas)	Dzūkų (Gatvė)	6015 76/31–0052 (Planšeto nomenklatūra)

ŠULINIO PJŪVIAI (m.)

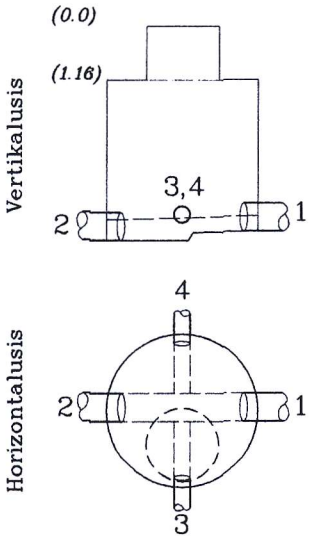

PRIRIŠIMO BRĖŽINYS

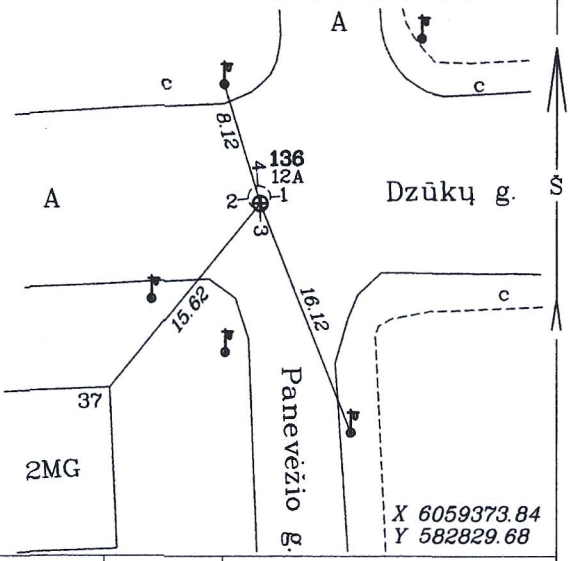

Pavadinimas		Medžiaga	Diametras	Atstumas nuo dangčio (m.)		Altitudė	Lipynės 8 met. (medžiaga, kiekis)
Dangtis		ket.	650			155.09	
Žemė				0		155.09	Ar yra vandens? nėra
Sienos		bet.					Ar yra dujų? nėra
Dugnas		bet.	1500	3.25		151.84	Pastabos:
Vamzdžiai	Nr.1	Bet.	500	Viršus			
				Apačia	3.70	151.39	
	Nr.2	Bet.	500	Viršus			
				Apačia	3.90	151.19	Aukščių sistema– LAS07
	Nr.3	PE	225	Viršus			A. Diskos I.Į.
				Apačia	3.43	151.66	
	Nr.4	Ker.	150	Viršus			
				Apačia	3.61	151.48	Objekto Nr. 44633
	Nr.5			Viršus			Sudarė A. DISKA (parašas) (pavardė)
				Apačia			
	Nr.6			Viršus			Patikrino (parašas) (pavardė)
				Apačia			
	Nr.7			Viršus			2016–06 (kortelės sudarymo data)
				Apačia			