Fekalinė kanalizacija (Komunikacija)	Šulinys (įrenginio pavadinimas)	Kortelės Nr. 249 76/31-0028 151-C-9
Vilnius (Miestas)	Panerių g. Gatvė	Planšeto nomenklatūra

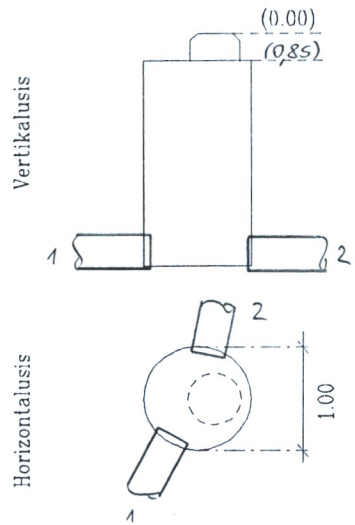

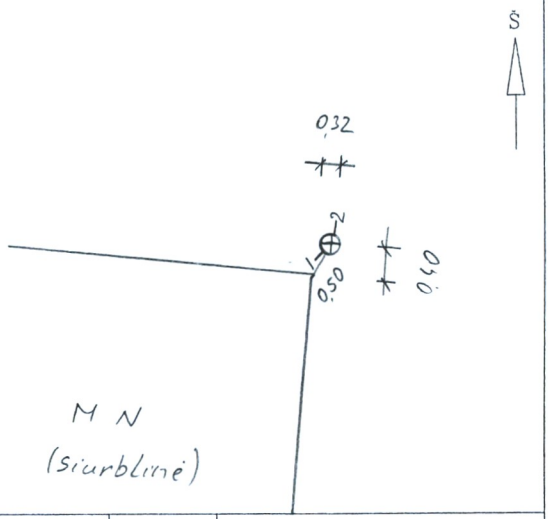

Pavadinimas		Medžiaga	Diametras	Atstumas nuo dangčio		Altitudės
Dangtis		ket.	650			145,31
Žemė		bet.		0,00		145,31
Sienos		bet.				
Dugnas		bet.	1000			
Vamzdžiai	Nr.1	pln	200	Viršus		
				Apačia	2,63	142,68
	Nr.2	pln	200	Viršus		
				Apačia	2,66	142,65
	Nr.3			Viršus		
				Apačia		
	Nr.4			Viršus		
				Apačia		
	Nr.5			Viršus		
				Apačia		
	Nr.6			Viršus		
				Apačia		
	Nr.7			Viršus		
				Apačia		

Lipynės —

Medžiaga,kiekis

Ar yra vandens? —

Ar yra dujų? —

Pastabos:

UAB "INŽINERINIAI TYRINĖJIMAI" fil"INŽINERINĖ GEODEZIJA"

Objektas: 011-33347

Sudarė		V. Janušis
Patikrino	parašas	R.Girčys (pavardė)

2003 m. 09 mėn. tyrinėjimo data