Buitinės nuotekos (Komunikacija)	šulinys (Įrenginio pavadinimas)	Nr. (–) 151a KORTELĖ
		151–C–5
Vilnius (Miestas)	Panerių (Gatvė)	76/31–0007 (Planšeto nomenklatūra)

ŠULINIO PJŪVIAI (m.)

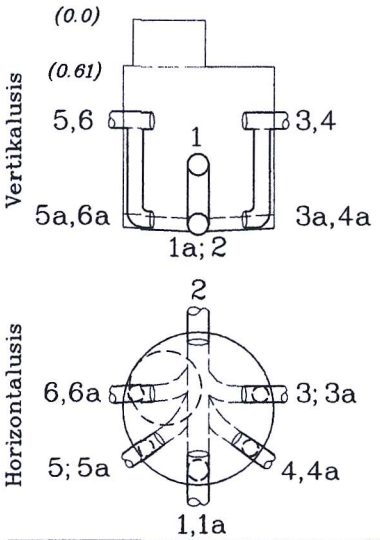

PRIRIŠIMO BRĖŽINYS

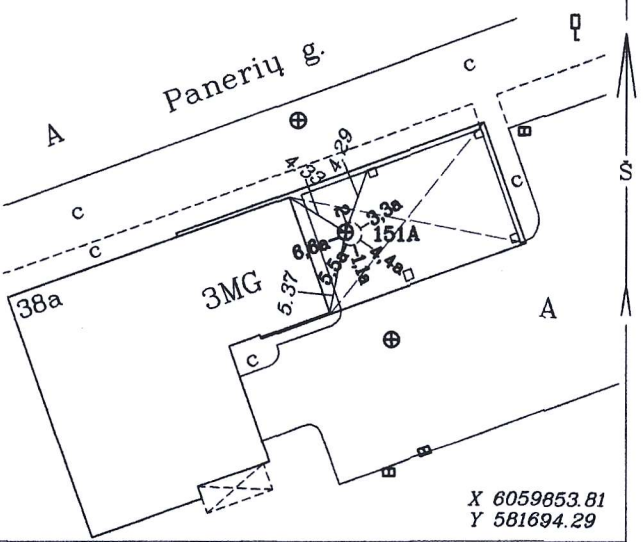

Pavadinimas		Medžiaga	Diametras	Atstumas nuo dangčio (m.)		Altitudė
Dangtis		ket.	650			141.48
Žemė				0		141.48
Sienos		bet.				
Dugnas		bet.	1500	3.30		138.18
Vamzdžiai	Nr.1	PVC	200	Apačia	2.56	138.92
	Nr.1a	PVC	200	Apačia	3.46	138.02
	Nr.2	PVC	200	Viršus		
				Apačia	3.47	138.01
	Nr.3	PVC	200	Apačia	1.56	139.92
	Nr.3a	PVC	200	Apačia	3.43	138.05
	Nr.4	PVC	110	Apačia	1.27	140.21
	Nr.4a	PVC	110	Apačia	3.36	138.12
	Nr.5	PVC	110	Apačia	1.21	140.27
	Nr.5a	PVC	110	Apačia	3.36	138.12
	Nr.6	PVC	110	Apačia	1.20	140.28
	Nr.6a	PVC	110	Apačia	3.35	138.13
	Nr.7			Apačia		
	Nr.7a			Apačia		

Lipynės 11 met. (medžiaga, kiekis)

Ar yra vandens? nėra

Ar yra dujų? nėra

Pastabos: nėra

Aukščių sistema– LAS07

A. Diskos I.Į.

Objekto Nr. 45194

Sudarė (parašas) A.DISKA (pavardė)

Patikrino (parašas) (pavardė)

2016–07 (kortelės sudarymo data)