Fek. Kanalizacija	Nr. 14a KORTELĖ	151-C-14
(Įrenginio pavadinimas)	(planė)	(Planšeto nomenklatūra)
2006	Vilnius	Ukmerges g.
(Šulinio pastatymo metai)	(miestas)	(Gatvė)

ŠULINIO PJŪVIAI:

Vertikalinis

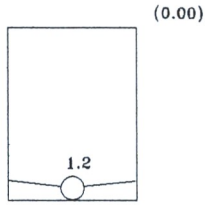

Horizontalinis

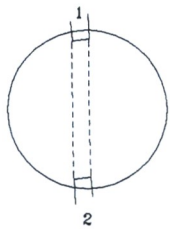

Pririšimo brežinys

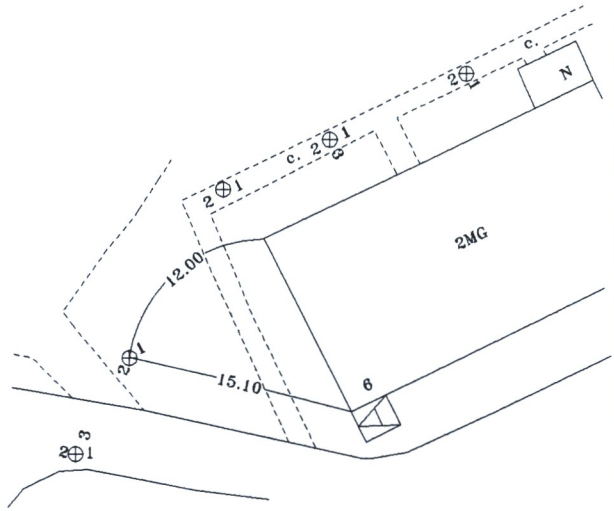

Pavad.		Medž.	Diametras (mm)	Atstumas nuo dangčio (m.)	Altitudės (m)
Dangtis		ket.	0.30 0.55	0.00	159.40
Žemė				0.00	
Sienos		PVC			
Dugnas		PVC	0.30	2.50	156.90
VAMZDŽIAI	Nr.1	PVC	160	Viršus	
				Apačia 2.58	156.80
	Nr.2	PVC	160	Viršus	
				Apačia 2.60	156.78

Lipynės	nera
	(madžiaga,kiekis)
Ar yra vandens?	nera
Ar yra dujų?	nera

UAB"GEODEZINIAI TYRINEJIMAI"

Objektas

Sudarė		
	(pavardė)	(parašas)
Patikrino		
	(pavardė)	(parašas)

2006.11.20

(Kortelės sudarymo data)