Buit. ir gamyb. nuot. tink.
(Komunikacija)

Nuotekų kanalizacijos šulinys
(įrenginio pavadinimas)

Nr.(_____) 235 KORTELĖ

Vilnius (Miestas) | Brolių g. (Gatvė) | 151-C-13 (Planšeto nomenklatūra)

ŠULINIO PJŪVIAI (Matmenys duoti m)

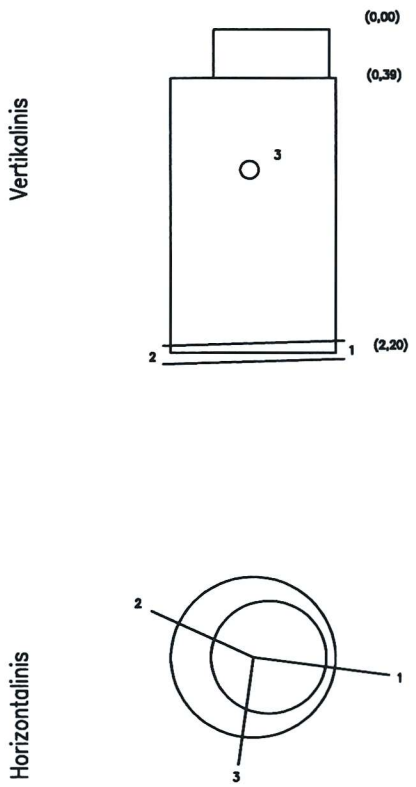

PRIRIŠIMO BRĖŽINYS

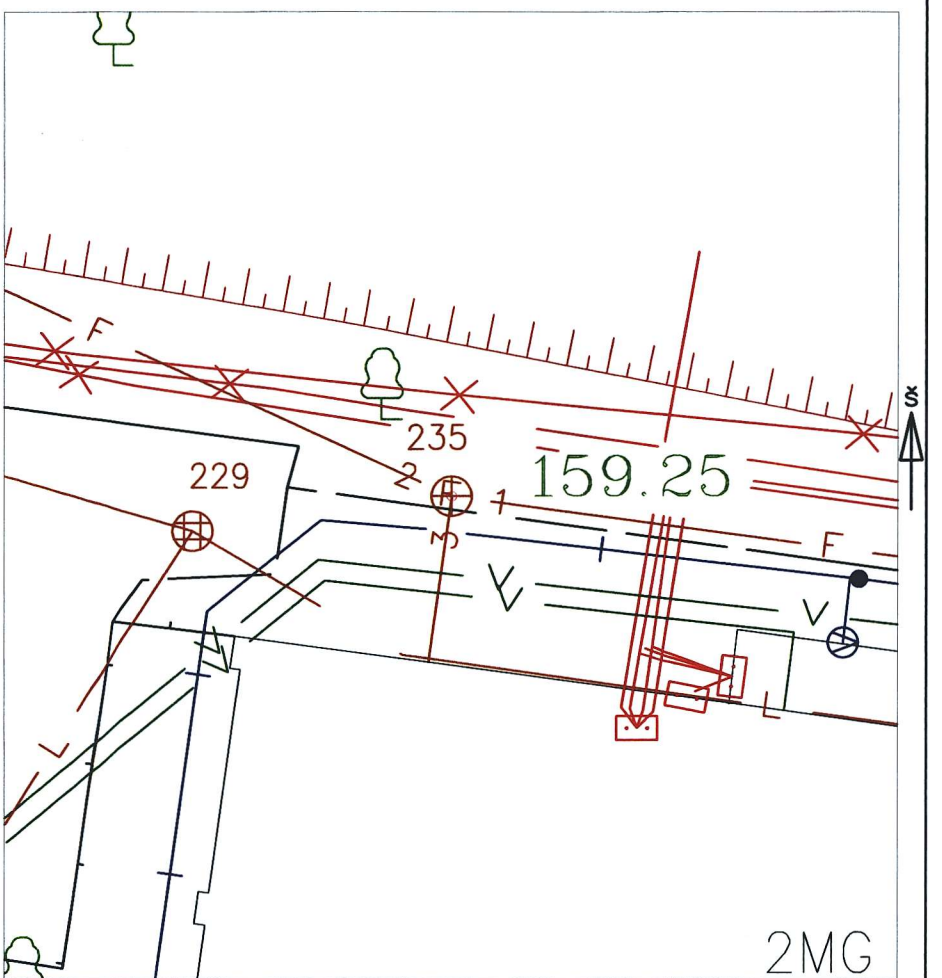

Pavadinimas		Medžiaga	Diametras	Atstumas nuo dangčio		Altitudės
Dangtis		Ketus	700			159.25
Žemė				0.00		159.25
Sienos		Betonas				
Dugnas		Betonas	1000	2.20		157.05
Vamzdžiai	Nr. 1	Ketus	150	Viršus	1.85	157.40
				Apačia	2.00	157.25
	Nr. 2	Ketus	150	Viršus	2.42	156.83
				Apačia	2.57	156.68
	Nr. 3	Plast.	110	Viršus	1.44	157.81
				Apačia	1.55	157.70
	Nr. 4			Viršus		
				Apačia		
	Nr. 5			Viršus		
				Apačia		
	Nr. 6			Viršus		
				Apačia		
	Nr. 7			Viršus		
				Apačia		
	Nr. 8			Viršus		
				Apačia		

Lipynės 5
(medžiaga, kiekis)

Ar yra vandens –

Ar yra dujų –

Pastabos X = 6059275.41; Y = 581814.29
LAS07

UAB "Geofota"

Objekto nr.

Sudarė		A.Jatkauskas
	Parašas	Pavardė
Patikrino		
	Parašas	Pavardė

2016-09
(įrenginio tyrinėjimo data)