ITI Nr. 91

F. Kanalis
(Komunikacija)

(Įrenginio pavadinimas)

Nr.(__) 88a KORTELĖ

Vilnius
(Miestas)

Bolšto
(Gatvė)

151-B-4
(Planšeto nomenklatūra)

ŠULINIO PIŪVIAI (Matmenys duoti m)

PRIRIŠIMO BRĖŽINYS

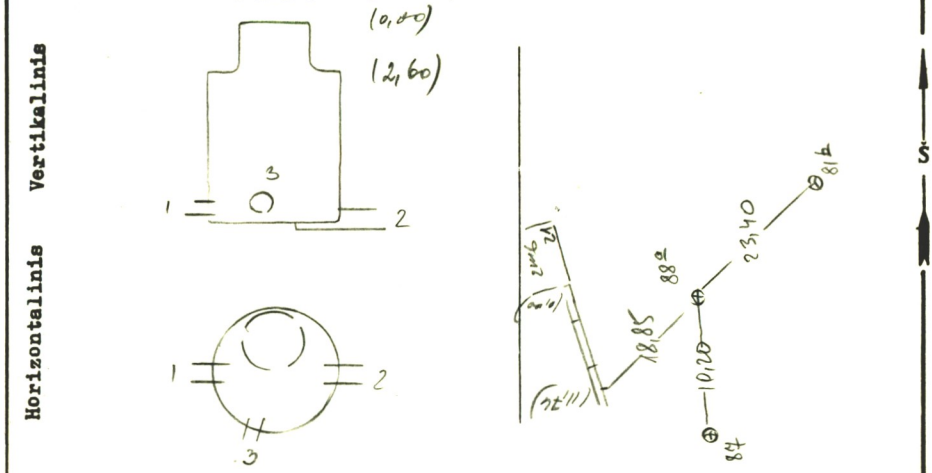


| Pavadinimas | | Medžiaga | Diametras | Atstumas nuo dangčio | | Altitudės |
|---|---|---|---|---|---|---|
| Dangtis | | ket. | 650 | | | 114,66 |
| Žemė | | — | | | | |
| Sienos | | ket. | | | | |
| Dugnas | | ket. | 1,0 | 3,98 | | 110,68 |
| Vamzdžiai | Nr. 1 | g/b | 500 | Viršus | | |
| | | | | Apačia | 3,84 | 110,82 |
| | Nr. 2 | —"— | —"— | Viršus | | |
| | | | | Apačia | 4,12 | 110,54 |
| | Nr. 3 | akm. | 200 | Viršus | | |
| | | | | Apačia | 3,71 | 110,95 |
| | Nr. 4 | | | Viršus | | |
| | | | | Apačia | | |
| | Nr. 5 | | | Viršus | | |
| | | | | Apačia | | |
| | Nr. 6 | | | Viršus | | |
| | | | | Apačia | | |
| | Nr. 7 | | | Viršus | | |
| | | | | Apačia | | |

Lipynės ...7.....
(Medžiaga, kiekis)

Ar yra vandens? ...—.....

Ar yra dujų? ...—.....

Pastabos .....

.....

.....

Inžinerinių tyrinėjimų
INSTITUTAS

Objekto Nr. 01.2-5133

Sudarė (parašas) Kuštaus (pavardė)

Patikrino (parašas) (pavardė)

1978 m. ...12.... mėn. 23 d.
(Įrenginio tyrinėjimo data)