ITI Nr. 91d

F. Kanalizacija (Komunikacija) | šulinio (Įrenginio pavadinimas) | Nr. (2) 240 KORTELĖ

Vilnius (Miestas) | Maironio (Gatvė) | 151-B-3 (Planšeto nomenklatūra)

ŠULINIO PIŪVIAI (Matmenys duoti m)

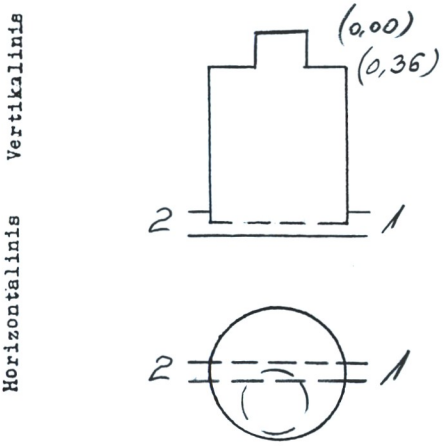

PRIRIŠIMO BRĖŽINYS

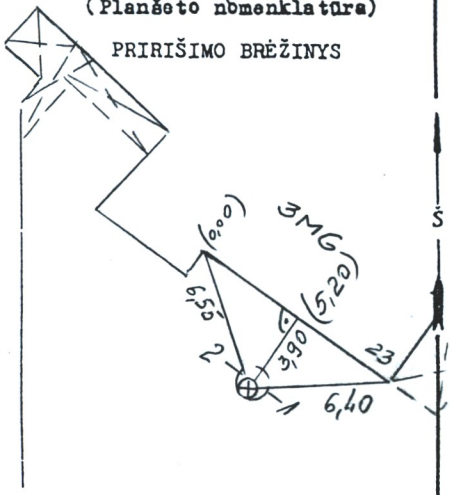

Pavadinimas		Medžiaga	Diametras	Atstumas nuo dangčio		Aukštutės
Dangtis		ket.	650			99,68
Žemė						
Sienos		bet.				
Dugnas		bet.	1500	1,96		97,72
Vamzdžiai	Nr. 1	PVC	160	Viršus		
				Apačia	2,13	97,55
	Nr. 2	PVC	160	Viršus		
				Apačia	2,18	97,50
	Nr. 3			Viršus		
				Apačia		
	Nr. 4			Viršus		
				Apačia		
	Nr. 5			Viršus		
				Apačia		
	Nr. 6			Viršus		
				Apačia		
	Nr. 7			Viršus		
				Apačia		

Lipynės met 5 lip. (Medžiaga, kiekis)

Ar yra vandens? —

Ar yra dujų? —

Pastabos —

P.Klimansko IĮ

Objekto Nr. 20-112

Sudarė	P.Klimansko (parašas)	Klimanskas (pavardė)
Patikrino	P.Klimansko (parašas)	Klimanskas (pavardė)

2000 m. 11 mėn. 24 d.
(Įrenginio tyrinėjimo data)