Vandentiekis
(Komunikacija)

Vandens šulinys
(įrenginio pavadinimas)

Nr.(_____) 20B KORTELĖ

Vilnius (Miestas) | Bokšto (Gatvė) | 76/32-0313, 151-B-3 (Planšeto nomenklatūra)

ŠULINIO PJŪVIAI (Matmenys duoti m)

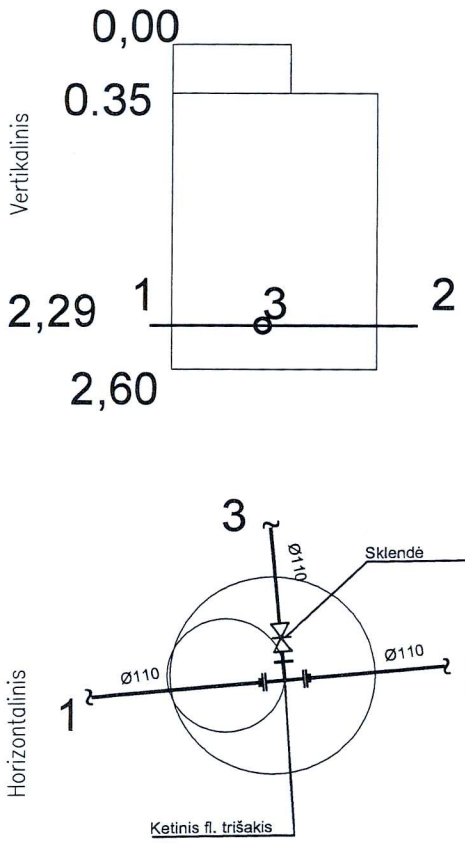

PRIRIŠIMO BRĖŽINYS

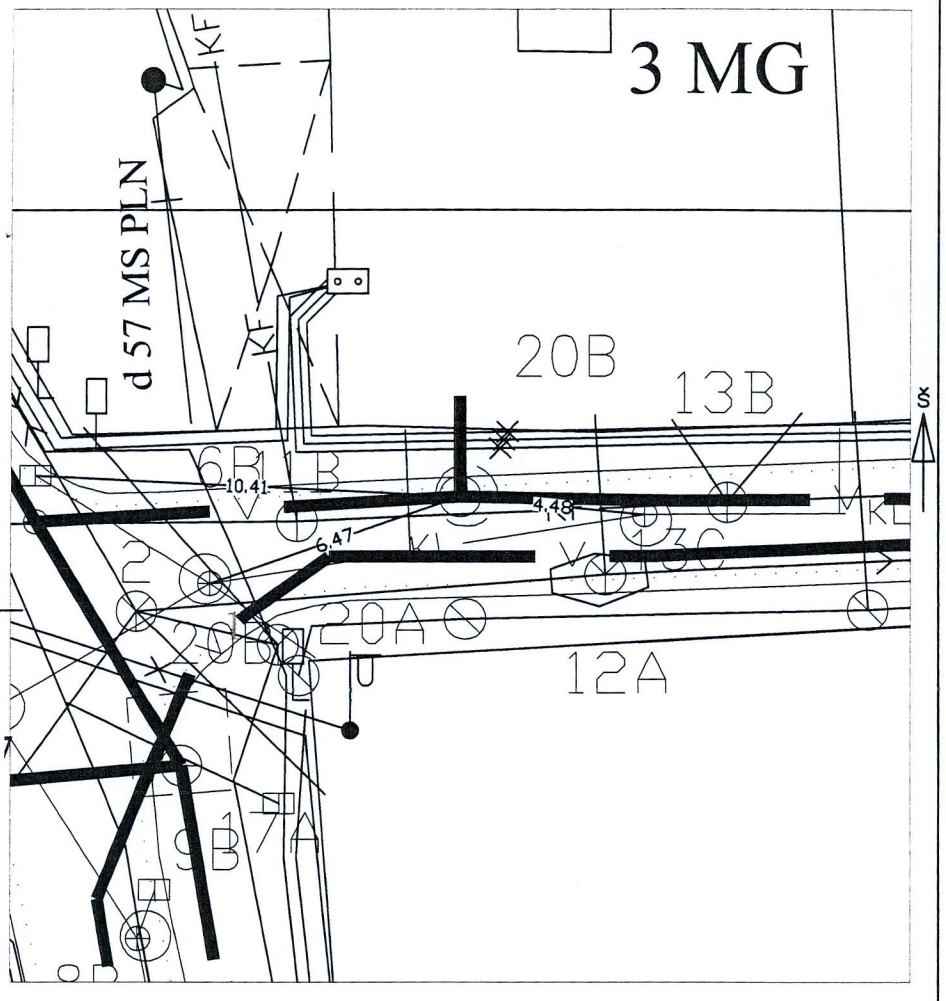

Pavadinimas		Medžiaga	Diametras	Atstumas nuo dangčio		Altitudės
Dangtis		Ketus	650			106.81
Žemė		Cementas		0.00		106.81
Sienos		Betonas				
Dugnas		Betonas	1500	2.60		104.21
Vamzdžiai	Nr. 1	PE	110	Viršus	2.29	104.52
				Apačia	2.40	104.41
	Nr. 2	PE	110	Viršus	2.29	104.52
				Apačia	2.40	104.41
	Nr. 3	PE	110	Viršus	2.29	104.52
				Apačia	2.40	104.41
	Nr. 4			Viršus		
				Apačia		
	Nr. 5			Viršus		
				Apačia		
	Nr. 6			Viršus		
				Apačia		
	Nr. 7			Viršus		
				Apačia		
	Nr. 8			Viršus		
				Apačia		

Lipynės 8, met.
(medžiaga, kiekis)

Ar yra vandens –

Ar yra dujų –

Pastabos X = 6061242.95; Y = 583216.18
LAS07 aukščių sist.

UAB "Kerista"

Objekto nr. 2016-17

Sudarė	Vaičiul	Tomas Vaičiulis
	Parašas	Pavardė
Patikrino	Vaičiul	Tomas Vaičiulis
	Parašas	Pavardė

2016-11-11
(įrenginio tyrinėjimo data)