ITI Nr. 91

F. KANALIZACIJA
(Komunikacija)

(Įrenginio pavadinimas)

Nr.(__) 231-D KORTELĖ

VILNIUS
(Miestas)

AQUONUS
(Gatvė)

151-A-7
(Planšeto nomenklatūra)

ŠULINIO PIŪVIAI (Matmenys duoti m)

PRIRIŠIMO BRĖŽINYS

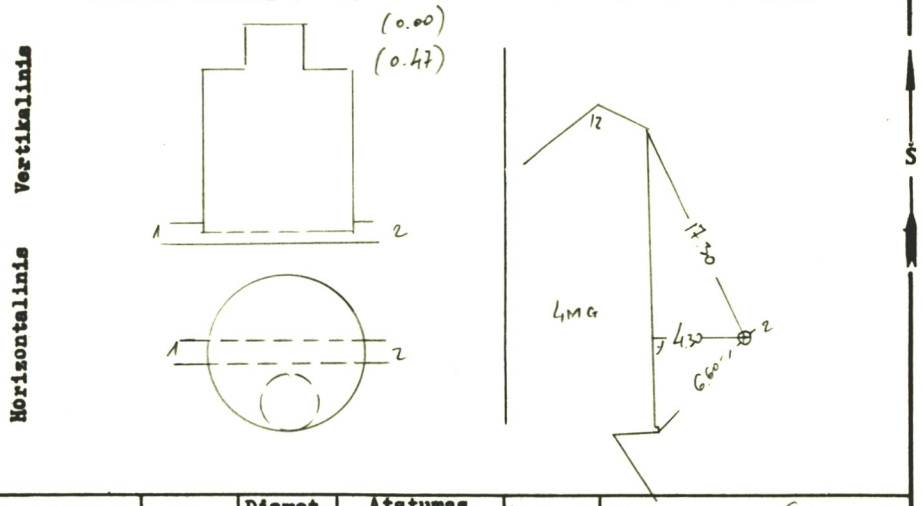

Pavadinimas		Medžiaga	Diametras	Atstumas nuo dangčio		Altitudės
Dangtis		bet	C40			131.08
Žemė		-		0.00		131.08
Sienos		bet				
Dugnas		bet	1.00	2.11		128,97
Vamzdžiai	Nr. 1	a/c	200	Viršus		
				Apačia	2.17	128 91
	Nr. 2	a/c	200	Viršus		
				Apačia	2.27	128,81
	Nr. 3			Viršus		
				Apačia		
	Nr. 4			Viršus		
				Apačia		
	Nr. 5			Viršus		
				Apačia		
	Nr. 6			Viršus		
				Apačia		
	Nr. 7			Viršus		
				Apačia		

Lipynės .....6.....
(Medžiaga, kiekis)

Ar yra vandens? .....–.....

Ar yra dujų? .....–.....

Pastabos .....

.....

.....

Inžinerinių tyrinėjimų
INSTITUTAS

Objekto Nr. 01.7-57.76....

Sudarė (parašas) MISIUNAS (pavardė)

Patikrino (parašas) KAČINSKAS (pavardė)

1979. m. ...11..... mėn. 15 d.
(Įrenginio tyrinėjimo data)