Buitinės nuotekos (Komunikacija)	šulinys (Įrenginio pavadinimas)	Nr. (–) 9/219 KORTELĖ
Vilnius (Miestas)	Švitrigailos (Gatvė)	151-A-5 / 4853 / 76/32-0327 (Planšeto nomenklatūra)

ŠULINIO PJŪVIAI (m.)

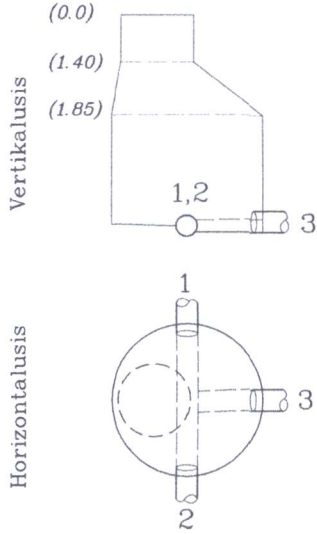

PRIRIŠIMO BRĖŽINYS

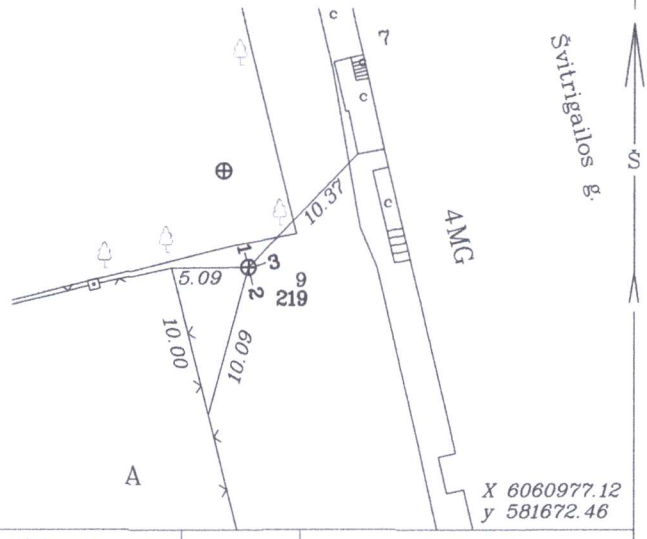

Pavadinimas	Medžiaga	Diametras	Atstumas nuo dangčio (m.)		Altitudė	Lipynės 6 met. (medžiaga, kiekis)
Dangtis	ket.	650			143.71	
Žemė			0		143.71	Ar yra vandens? nėra
Sienos	plyt.					Ar yra dujų? nėra
Dugnas	bet.	1000	2.42		141.30	Pastabos: nėra
Vamzdžiai Nr.1	PE	200	Viršus			
			Apačia	2.62	141.09	
Nr.2	PE	200	Viršus			
			Apačia	2.62	141.09	Aukščių sistema- LAS07
Nr.3	Ket.	100	Viršus			A. Diskos I.Į.
			Apačia	2.47	141.24	
Nr.4			Viršus			
			Apačia			Objekto Nr. 59215
Nr.5			Viršus			Sudarė (parašas) A.DISKA (pavardė)
			Apačia			
Nr.6			Viršus			Patikrino (parašas) (pavardė)
			Apačia			
Nr.7			Viršus			2018-04 (kortelės sudarymo data)
			Apačia			