ITI Nr. 91

Vandentiekis
(Komunikacija)

(Įrenginio pavadinimas)

Nr.(__) 1716 KORTELĖ

Vilnius
(Miestas)

Vingrinė
(Gatvė)

151-A-3
(Planšeto nomenklatūra)

ŠULINIO PIŪVIAI (Matmenys duoti m)

PRIRIŠIMO BRĖŽINYS

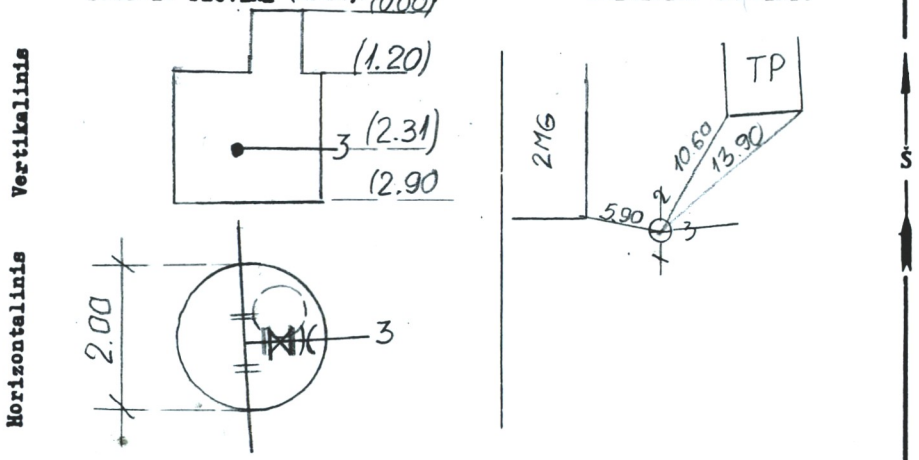

Pavadinimas		Medžiaga	Diametras	Atstumas nuo dangčio		Altitudės
Dangtis		ket				122.07
Žemė						
Sienos		bet				
Dugnas		bet	2.00	2.90		119.17
Vamzdžiai	Nr. 1	ket	100	Viršus	2.31	119.76
				Apačia		
	Nr. 2	ket	100	Viršus	2.31	119.76
				Apačia		
	Nr. 3	ket	60	Viršus	2.31	119.76
				Apačia		
	Nr. 4			Viršus		
				Apačia		
	Nr. 5			Viršus		
				Apačia		
	Nr. 6			Viršus		
				Apačia		
	Nr. 7			Viršus		
				Apačia		

Lipynės .....
(Medžiaga, kiekis)

Ar yra vandens? .....

Ar yra dujų? .....

Pastabos .....
.....
.....

Inžinerinių tyrinėjimų
INSTITUTAS

Objekto Nr. .....

Sudarė (parašas) Savukynas (pavardė)

Patikrino (parašas) (pavardė)

197.8 m. 12 mėn. d.
(Įrenginio tyrinėjimo data)

Sp. ITI 15000 181-78