ITI Nr. 91

F. Kanalizacija (Komunikacija) | Rėbalų atskintuvas (Įrenginio pavadinimas) | Nr. (ĮF-12) 223 KORTELĖ

Vilnius (Miestas) | Mindaugo (Gatvė) | 151-17-15 (Planšeto nomenklatūra)

ŠULINIO PIŪVIAI (Matmenys duoti m)

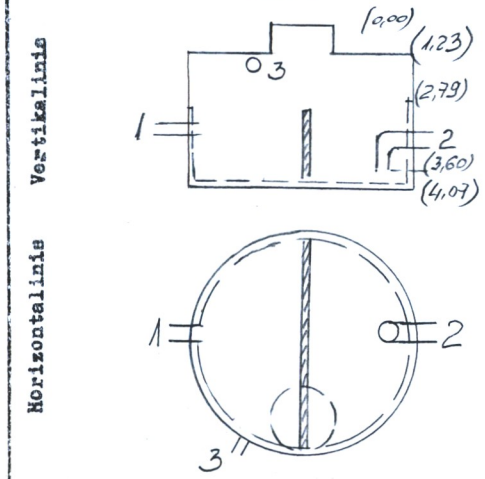

PRIRIŠIMO BRĖŽINYS

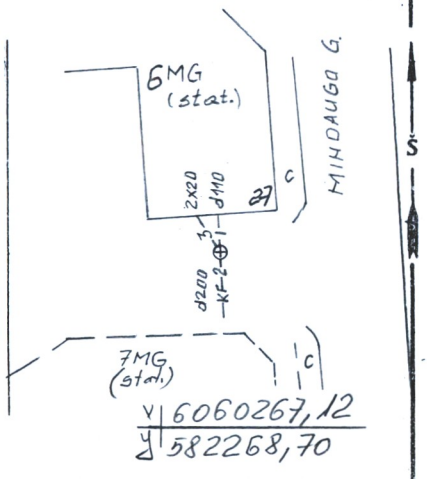

Pavadinimas		Medžiaga	Diametras	Atstumas nuo dangčio		Altitudės
Dangtis		Ket	650			137,62
Žemė		Žuntas				
Sienos		PVC				
Dugnas		PVC	2000	4,07		133,55
Vamzdžiai	Nr. 1	PVC	110	Viršus		
				Apačia	3,10	134,52
	Nr. 2	PVC	200	Viršus		
				Apačia	3,19	134,43
	Nr. 3	PE	2×20	Viršus		
				Apačia	1,24	136,38
	Nr. 4			Viršus		
				Apačia		
	Nr. 5			Viršus		
				Apačia		
	Nr. 6			Viršus		
				Apačia		
	Nr. 7			Viršus		
				Apačia		

Lipynės ..met 6 l.p..... (Medžiaga, kiekis)

Ar yra vandens? .....

Ar yra dujų? .....

Pastabos .....

.....

P.Klimansko I.Į.

Objekto Nr. 20-13.12.....

Sudarė	P.Klimansko (parašas)	Klimanskas (pavardė)
Patikrino	P.Klimansko (parašas)	Klimanskas (pavardė)

20..11..m....02....mėn....30..d.
(Įrenginio tyrinėjimo data)