14 239 ITI Nr. 91[a]

VANDENTIEKIS	KAMERA	Nr.(__) ~~129~~ KORTELĖ
(Komunikacija)	(Įrenginio pavadinimas)	
VILNIUS	SANTARVĖS	~~4875~~ 150-D-1
(Miestas)	(Gatvė)	(Planšeto nomenklatūra)

ŠULINIO PIŪVIAI (Matmenys duoti m)

PRIRIŠIMO BRĖŽINYS

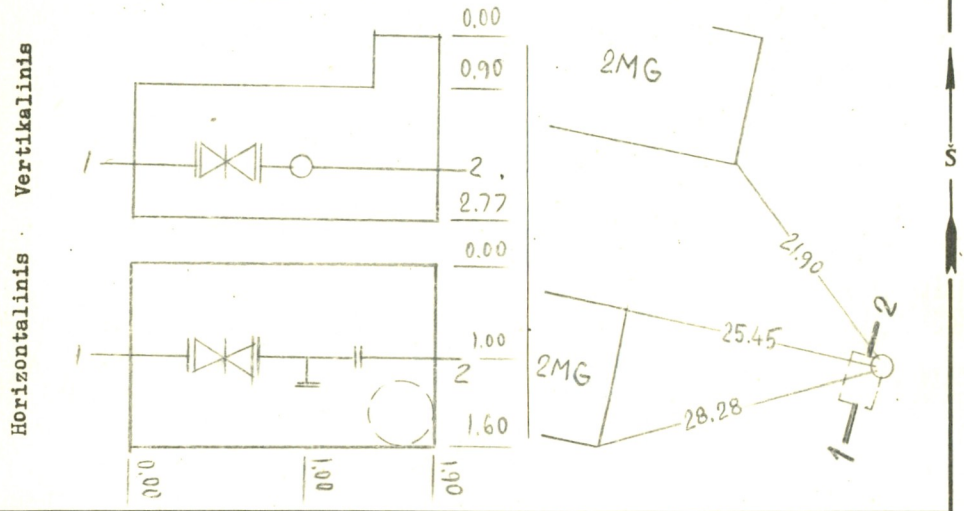

Pavadinimas		Medžiaga	Diametras	Atstumas nuo dangčio		Altitudės
Dangtis		KET	600			145.11
Žemė		GR		0.00		145.11
Sienos		BET				
Dugnas		BET	1.60 x 1.90	2.77		142.34
Vamzdžiai	Nr. 1	KET	150	Viršus	2.35	142.76
				Apačia		
	Nr. 2	KET	150	Viršus	2.35	142.76
				Apačia		
	Nr. 3			Viršus		
				Apačia		
	Nr. 4			Viršus		
				Apačia		
	Nr. 5			Viršus		
				Apačia		
	Nr. 6			Viršus		
				Apačia		
	Nr. 7			Viršus		
				Apačia		

Lipynės ..... —
(Medžiaga, kiekis)

Ar yra vandens? ..... —

Ar yra dujų? ..... —

Pastabos .....

.....

.....

Inžinerinių tyrinėjimų INSTITUTAS

Objekto Nr. 01-2-2360

Sudarė	(parašas)	STANKERAS (pavardė)
Patikrino	(parašas)	LAPKAUSKAS (pavardė)

197.7 m. 12 mėn. 25 d.
(Įrenginio tyrinėjimo data)