ITI Nr. 91

VANDIEKIO (Komunikacija)	HIDRANTAS (Įrenginio pavadinimas)	Nr.( ) 112 KORTELĖ
VILNIUS (Miestas)	KROVININĖ STOTIS (Gatvė)	150-D-15 (Planšeto nomenklatūra)

ŠULINIO PIŪVIAI (Matmenys duoti m)

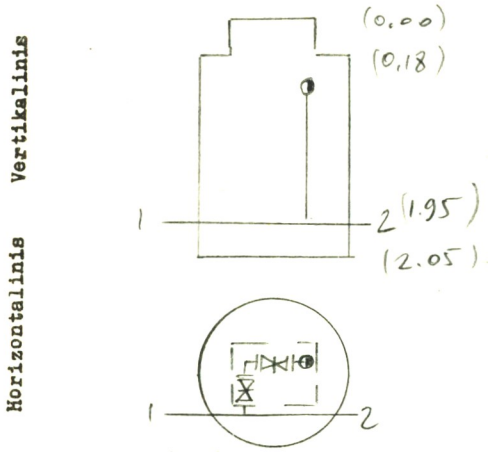

PRIRIŠIMO BRĖŽINYS

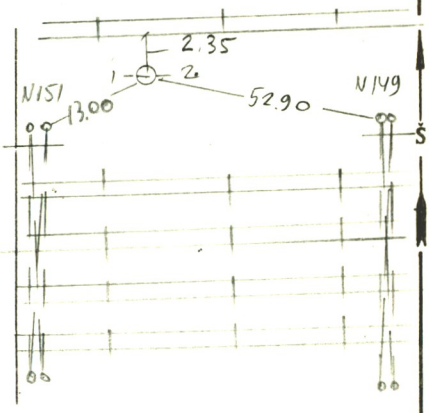

Pavadinimas		Medžiaga	Diametras	Atstumas nuo dangčio		Altitudės
Dangtis						144.44
Žemė				0,18		144.28
Sienos		BET				
Dugnas		BET	1.00	2.05		142.39
Vamzdžiai	Nr. 1	KET	100	Viršus	1.95	142.49
				Apačia		
	Nr. 2	KET	100	Viršus	1.95	142.49
				Apačia		
	Nr. 3			Viršus		
				Apačia		
	Nr. 4			Viršus		
				Apačia		
	Nr. 5			Viršus		
				Apačia		
	Nr. 6			Viršus		
				Apačia		
	Nr. 7			Viršus		
				Apačia		

Lipynės 2
(Medžiaga, kiekis)

Ar yra vandens? ..... –

Ar yra dujų? ..... –

Pastabos ..... –

.....

.....

Inžinerinių tyrinėjimų INSTITUTAS

Objekto Nr. 01-4012

Sudarė	(parašas)	A. DISKA (pavardė)
Patikrino	(parašas)	(pavardė)

19 94 m. 05 mėn. 09 d.
(Įrenginio tyrinėjimo data)