Praeinamojo kolektoriaus PIŪVIS Nr.(2) 223a KORTELĖ 150 - C - 1
(įrenginio pavadinimas) (abrise) (plane) (planšeto nomenklatūra)

2003 (įrenginio pastatymo metai) | Vilnius (miestas) | Eigulių (gatvė)

KOLEKTORIAUS PIŪVIAI:

a) Vertikaliniai:

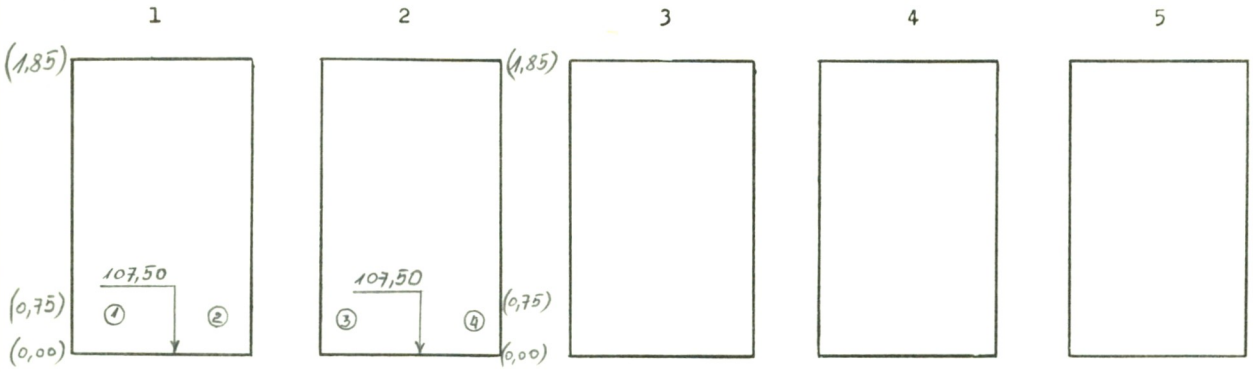

b) Horizontalinis:

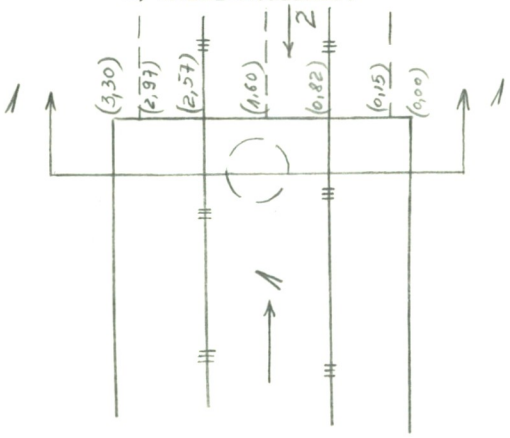

PRIRIŠIMO BRĖŽINYS:

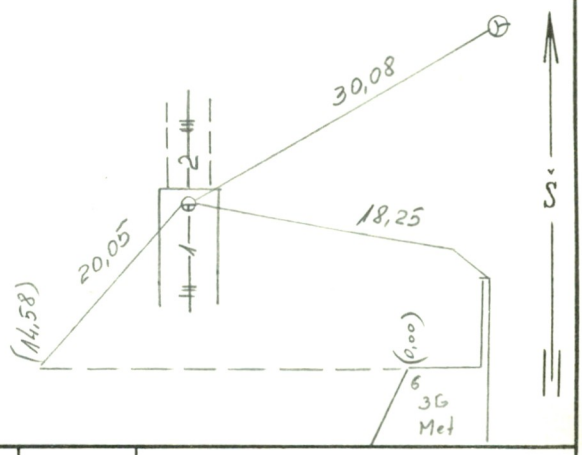

Pavadinimas	Medžiaga	Skersmenys mm	Atst.nuo dangčio m	Altitudės
Dangtis	Ket	650		110,48
Žemė	Gruntas			
Sienos	Bet			
Dugnas	Bet.	3300	2,98	107,50

Piūv. Nr.	Vamzd. Nr.	Komunikac. rūšis	Medž.		Atst.nuo dugno m	
1	1	šiluminė	PLIENAS	500	0,75	108,25
	2	šiluminė	PLIENAS	500	0,75	108,25
2	3	šiluminė	PLIENAS	500	0,75	108,25
	4	šiluminė	PLIENAS	500	0,75	108,25

Lipynės Kopečios
(medžiaga, kiekis)

Ar yra dujų?

Pastabos: 1) Atstumai piūviuose duoti iki vamzdžių viršaus

2) Н LHBH – 109,35

P. KLIMANSKO I.Į.

Objekto Nr. 20-474

Sudarė	Klimanskas (pavardė)	P. Klimansko (parašas)
Patikrino	Klimanskas (pavardė)	P. Klimansko (parašas)

2003 m. 10 men. 07 d.
(įrenginio tyrinėjimo data)