10 a

Fekalinė kanalizacija (komunikacija)	Fekalinės kanalizacijos šulinys (įrenginio pavadinimas)	Koordinačių sistema	VIETINĖ	LKS-94m.
VILNIUS (miestas)	VILKPĖDĖS (gatvė)	Šulinio Nr.	10D	10D
		Šulinio koordinatės	X=20145.99 Y=26385.13	X=6059406.26 Y=580044.97
		Planšeto nomenklatūra	150-C-14	76/31-0041

Šulinio pjūviai:

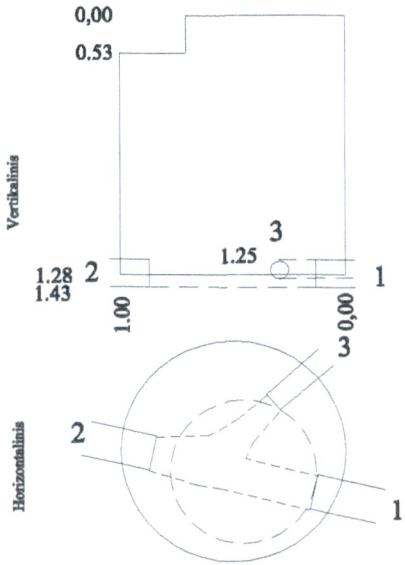

Pririšimo brėžinys:

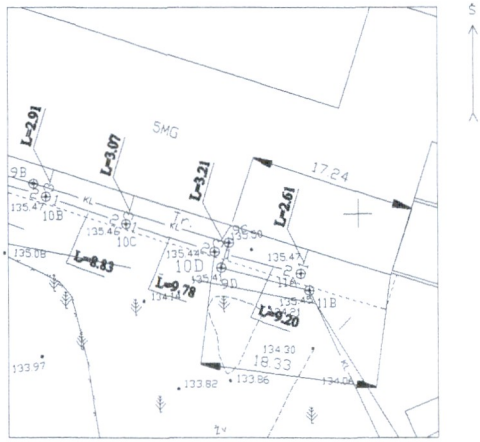

Pavadinimas		Medžiaga	Diametras mm	Atstumas nuo dangčio m		Altitudės
Dangtis		Ket.	650			135.44
Žemė				0,00		135.44
Sienos		Bet.				
Dugnas		Bet.	1000	1.28		134.16
Vamzdžiai	Nr.1	Pvc.	200	Viršus		
				Apačia	1.43	134.01
	Nr.2	Pvc.	200	Viršus		
				Apačia	1.43	134.01
	Nr.3	Pvc.	100	Viršus		
				Apačia	1.35	134.09
	Nr.4			Viršus		
				Apačia		
	Nr.5			Viršus		
				Apačia		
	Nr.6			Viršus		
				Apačia		
	Nr.7			Viršus		
				Apačia		

Lipynės: Yra (medžiaga, kiekis)

Ar yra vandens? Nėra

Ar yra dujų? Nėra

AB firma "VITI"

Objektas: Vilkpėdės g 3 Vilnius.

Sudarė: E.Levkovič (v. pavardė) (parašas)

Patikrino: N.Gudaitis (v. pavardė) (parašas)

2007m. balandžio mėn. (kartelės sudarymo data)