10 c

Fekalinė kanalizacija (komunikacija)	Fekalinės kanalizacijos šulinys (įrenginio pavadinimas)	Koordinačių sistema	VIETINĖ	LKS-94m.
VILNIUS (miestas)	VILKPĖDĖS (gatvė)	Šulinio Nr.	10C	10C
		Šulinio koordinatės	X=20148.95 Y=26375.81	X=6059409.22 Y=580035.65
		Planšeto nomenklatūra	150-C-14	76/31-0041

Šulinio pjūviai:

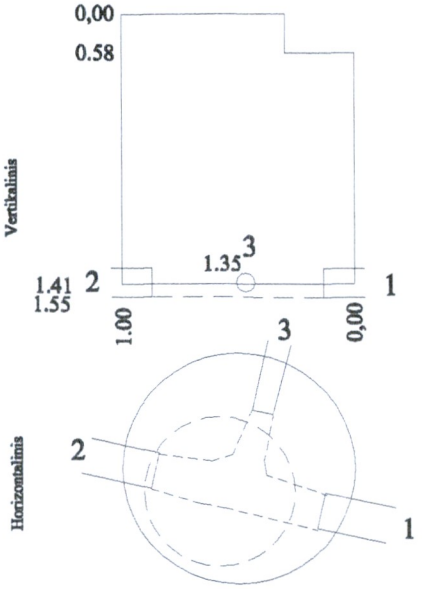

Pririšimo brėžinys:

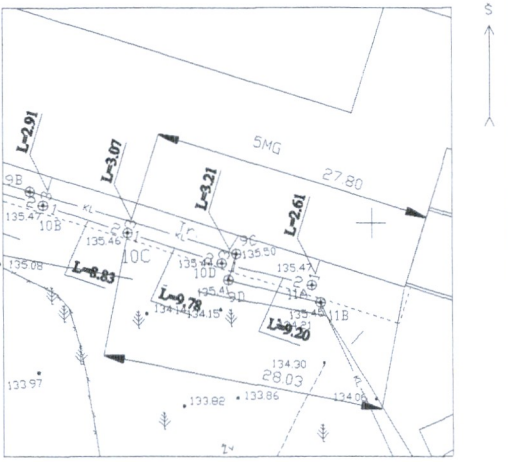

Pavadinimas		Medžiaga	Diametras mm	Atstumas nuo dangčio m	Altitudės
Dangtis		Ket.	650		135.46
Žemė				0,00	135.46
Sienos		Bet.			
Dugnas		Bet.	1000	1.41	134.05
Vamzdžiai	Nr.1	Pvc.	200	Viršus	
				Apačia 1.55	133.91
	Nr.2	Pvc.	200	Viršus	
				Apačia 1.55	133.91
	Nr.3	Pvc.	100	Viršus	
				Apačia 1.45	134.01
	Nr.4			Viršus	
				Apačia	
	Nr.5			Viršus	
				Apačia	
	Nr.6			Viršus	
				Apačia	
	Nr.7			Viršus	
				Apačia	

Lipynės: Yra (medžiaga, kiekis)

Ar yra vandens? Nėra

Ar yra dujų? Nėra

AB firma "VITI"

Objektas: Vilkpėdės g 3 Vilnius.

Sudarė: E.Levkovič (v. pavardė) (parašas)

Patikrino: N.Gudaitis (v. pavardė) (parašas)

2007m. balandžio mėn. (kortelės sudarymo data)