Praeinamojo kolektoriaus piūvis Nr.( ) 15 KORTELĖ 150-B-9
(įrenginio pavadinimas) (abrise) (plane) (planšeto nomenklatūra)

1990 (įrenginio pastatymo metai) | VILNIUS (miestas) | SAVANORIŲ PR. (gatvė)

KOLEKTORIAUS PIŪVIAI:

a) Vertikaliniai:

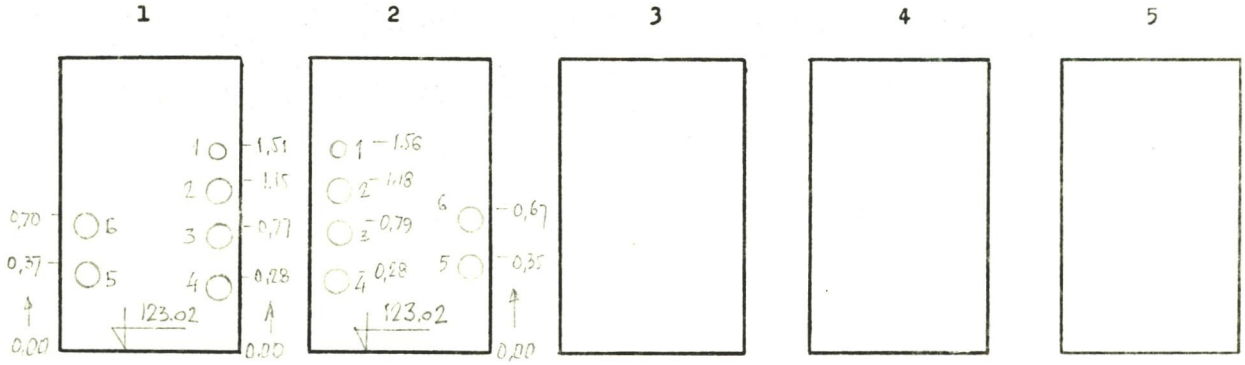

b) Horizontalinis:

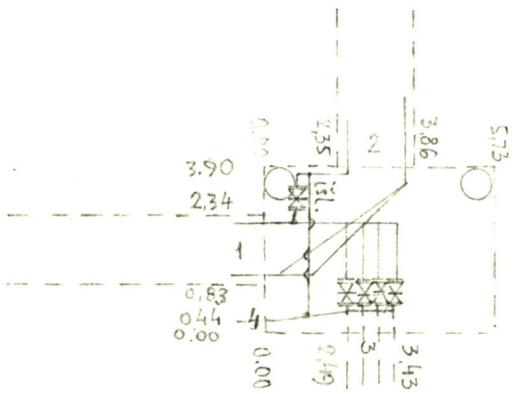

PRIRIŠIMO BRĖŽINYS:

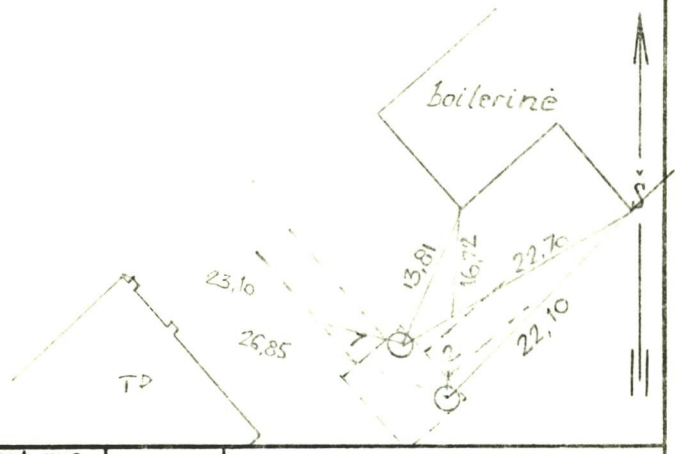

Pavadinimas	Medžiaga	Skersmenys mm	Atst. nuo dangčio m	Altitudės
Dangtis	kt.	650		A = 126,16
Žemė			0,00	126,16
Sienos	bet.			
Dugnas	bet.	3900 × 5730	3,74	122,42

Piūv. Nr.	Vamzd. Nr.	Komunikac. rūšis	Medž.		Atst. nuo dugno m	
1	1	šilum.	plin.	50		
	2	—"—	—"—	80		
	3	—"—	—"—	70		
	4	—"—	—"—	70		
	5	vand.	—"—	100		
	6	—"—	—"—	100		
2	1	šilum.	plin.	50		
	2	—"—	—"—	80		
	3	—"—	—"—	70		
	4	—"—	—"—	70		
	5	vand.	—"—	100		
	6	—"—	—"—	100		
3						124,35
						124,37
						124,37
						124,37
4	4	išleisčiojas	asbc.	1140		122,72

Lipynės kopčios (medžiaga, kiekis)

Ar yra dujų?

Pastabos: 1) Atstumai piūviuose duoti iki vamzdžių viršaus

2) B = 126,19

Inžinerinių tyrinėjimų INSTITUTAS

Objekto Nr. 01-2-8033

Sudarė SMICKAS (pavardė) (parašas)

Patikrino JASIUKEVIČIUS (pavardė) (parašas)

1974 m. 03 mėn. d.
(įrenginio tyrinėjimo data)