ITI 182

Praeinamojo kolektoriaus Kamera Nr.(7) 14 KORTELĖ 150 - B - 9
(įrenginio pavadinimas) (abrise) (plane) (planšeto nomenklatūra)

1990 (įrenginio pastatymo metai) | VILNIUS (miestas) | SAVANORIŲ PR. (gatvė)

KOLEKTORIAUS PIŪVIAI: a) Vertikaliniai:

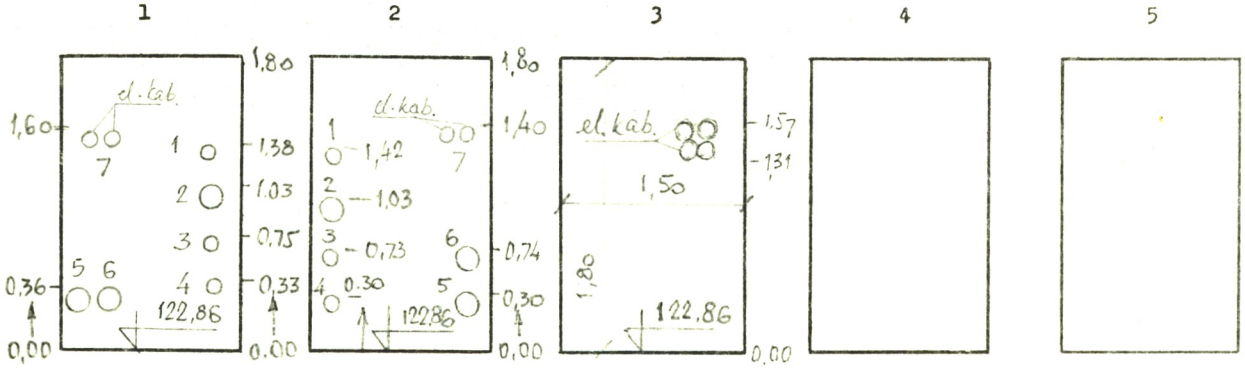

b) Horizontalinis:

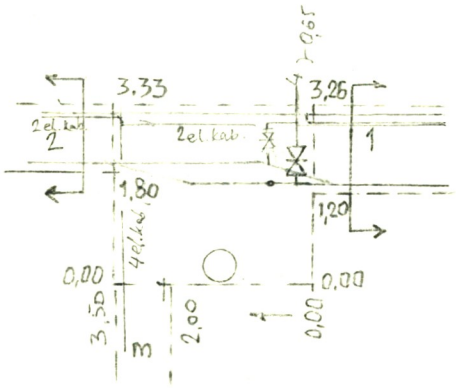

PRIRIŠIMO BRĖŽINYS:

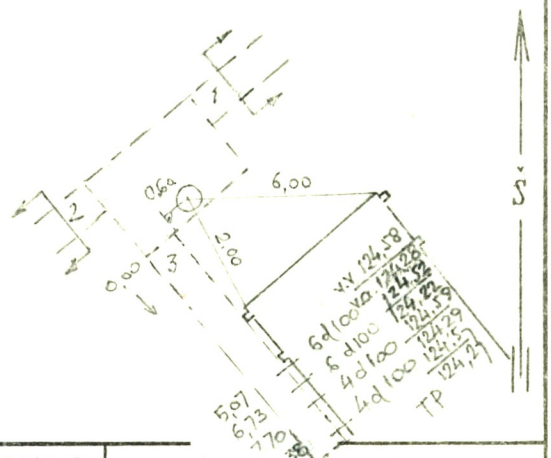

Pavadinimas	Medžiaga	Skersmenys mm	Atst. nuo dangčio m	Altitudės
Dangtis	bet.	650		125,66
Žemė			0,00	
Sienos	bet.			
Dugnas	bet.	3 260 x 3500	3,30	122,36

Piūv. Nr.	Vamzd. Nr.	Komunikac. rūšis	Medž.	Skersmenys mm	Atst. nuo dugno m	Altitudės
1	1	šilum.	plien.	80		
	2	— " —	— " —	100		
	3	— " —	— " —	80		
	4	— " —	— " —	80		
	5,6	vand.	plien.	150		
	7	2 el. kab.				
2	1	šilum.	plien.	80		
	2	— " —	— " —	100		
	3	— " —	— " —	80		
	4	— " —	— " —	80		
	5	vand.	plien.	150		
	6	— " —	— " —	150		
	7	2 el. kabel.				
3		4 el. kabel.				
4		kloakos	akm.	100		122,46

Lipynės _____ (medžiaga, kiekis)

Ar yra dujų? _____

Pastabos: 1) Atstumai piūviuose duoti iki vamzdžių viršaus

2)

Inžinerinių tyrinėjimų INSTITUTAS

Objekto Nr. 01-2-8033

Sudarė	SAUICKAS (pavardė)	(parašas)
Patikrino	JASIUKEVIČIUS (pavardė)	(parašas)

1994 m. 03 men. ___ d.
(įrenginio tyrinėjimo data)