Buit. ir ūk. nuot. tinkl. (Komunikacija) | Nuotėkų kanalizacijos šulinys (Įrenginio pavadinimas) | Nr.(150-B-4) 224 KORTELĖ

Vilnius (Miestas) | Vivulskio g. (Gatvė) | 76/32-0307 (Planšeto nomenklatūra)

ŠULINIO PJŪVIAI (Matmenys duoti m)

Vertikalinis

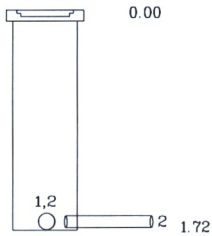

Horizontalinis

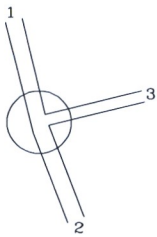

PRIRIŠIMO BRĖŽINYS

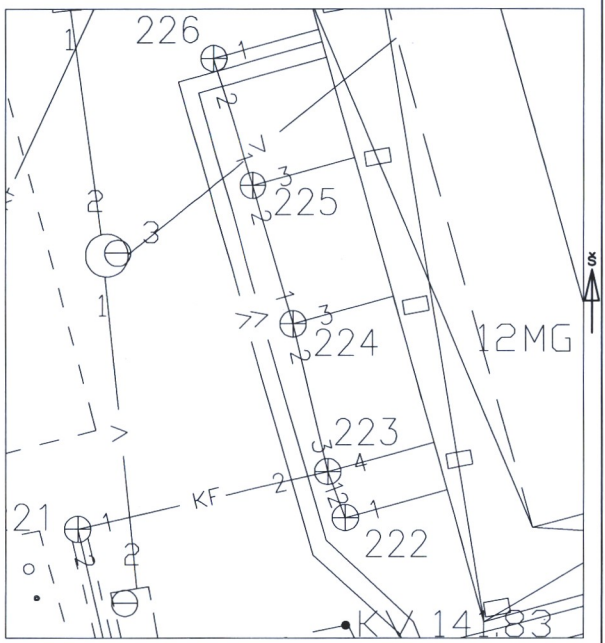

Pavadinimas		Medžiaga	Diametras	Atstumas nuo dangčio		Altitudės
Dangtis		Ketus	425			143.26
Žemė				0.00		143.26
Sienos		PVC				
Dugnas		PVC	425	1.72		141.54
Vamzdžiai	Nr. 1	PVC	160	Viršus		
				Apačia	1.72	141.54
	Nr. 2	PVC	160	Viršus		
				Apačia	1.73	141.53
	Nr. 3	PVC	110	Viršus		
				Apačia	1.72	141.54
	Nr. 4			Viršus		
				Apačia		
	Nr. 5			Viršus		
				Apačia		
	Nr. 6			Viršus		
				Apačia		
	Nr. 7			Viršus		
				Apačia		
	Nr. 8			Viršus		
				Apačia		

Lipynės _____ (medžiaga, kiekis)

Ar yra vandens _____

Ar yra dujų _____

Pastabos X = 6061031.37; Y = 581551.59

LAS 07

UAB "GEOMANAI"

Objekto nr.

Sudarė	Parašas	D.Katilius Pavardė
Patikrino	Parašas	Pavardė

2016-04-27

(Įrenginio tyrinėjimo data)