Buit. ir ūk. nuot. tinkl. (Komunikacija)

Nuotėkų kanalizacijos šulinys (įrenginio pavadinimas)

Nr.(_____) 54b KORTELĖ

Vilnius (Miestas)

Birželio 23iosios g 16 (Gatvė)

150 – B – 11 (Planšeto nomenklatūra)

ŠULINIO PJŪVIAI (Matmenys duoti m)

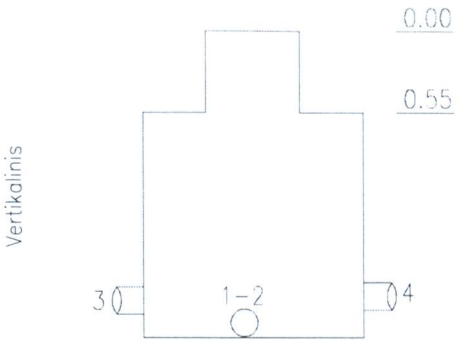

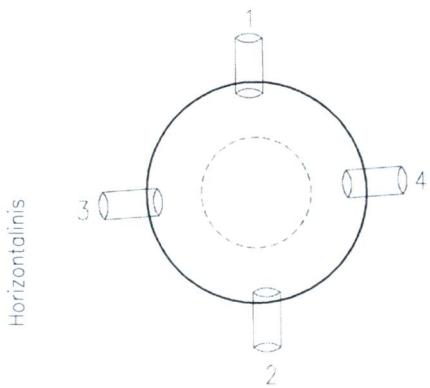

PRIRIŠIMO BRĖŽINYS

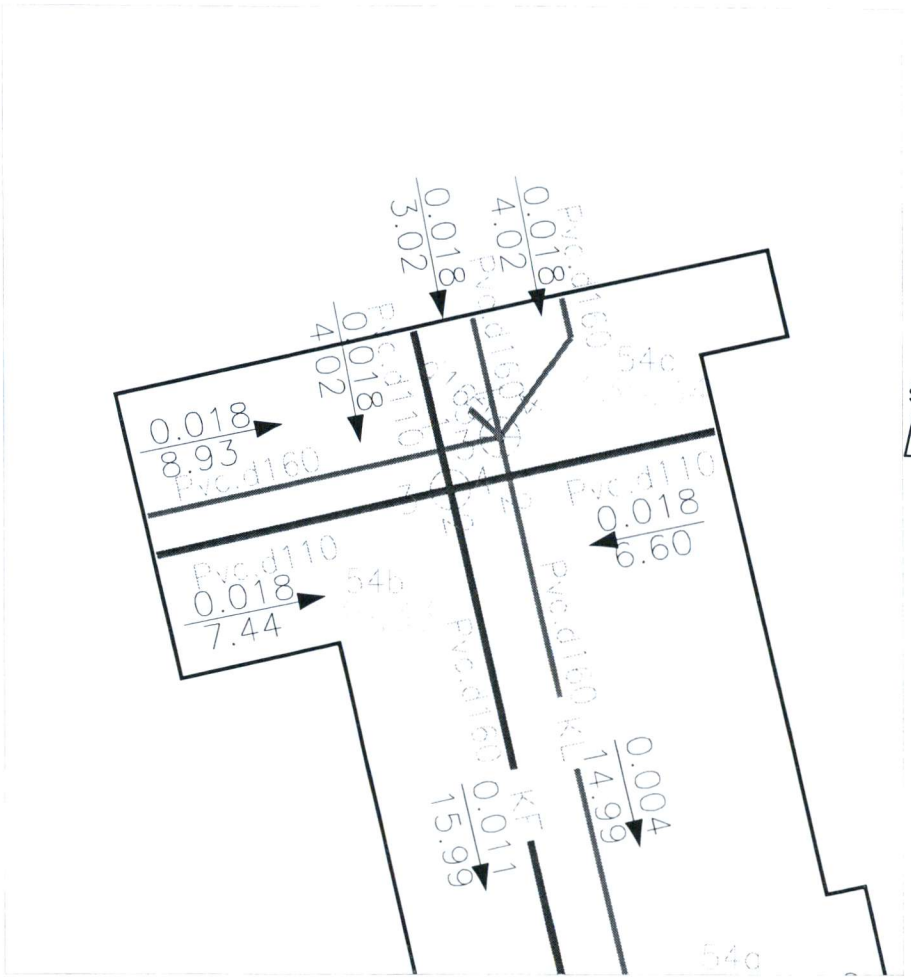

Pavadinimas	Medžiaga	Diametras	Atstumas nuo dangčio		Altitudės
ngtis	Ketus	650			135.33
Žemė	Gruntas		0.00		135.33
Sienos	Betonas				
Dugnas	Betonas	1000	1.23		134.10
Vamzdžiai Nr. 1	PVC	110	Viršus	0.98	134.35
			Apačia	1.09	134.24
Nr. 2	PVC	160	Viršus	1.07	134.26
			Apačia	1.23	134.10
Nr. 3	PVC	110	Viršus	0.91	134.42
			Apačia	1.02	134.31
Nr. 4	PVC	110	Viršus	0.82	134.51
			Apačia	0.93	134.40
Nr. 5			Viršus		
			Apačia		
Nr. 6			Viršus		
			Apačia		
Nr. 7			Viršus		
			Apačia		
Nr. 8			Viršus		
			Apačia		

Lipynės 3 (medžiaga, kiekis)

Ar yra vandens –

Ar yra dujų –

Pastabos X = 6060692.84; Y = 581175.55

UAB"Detas"

Objekto nr.

Sudarė		A.Savickas
	Parašas	Pavardė
Patikrino		
	Parašas	Pavardė

2018–07–04

(įrenginio tyrinėjimo data)