- 16 -

81a ITI Nr. 91a

F. kanalizacija Šulinys Nr. (13) ~~211~~ a KORTELĖ

(Komunikacija) (Įrenginio pavadinimas)

Vilnius R. Armijos prosp. 4847 150-A-16

(Miestas) (Gatvė) (Planšetės nomenklatūra)

ŠULINIO PIŪVIAI (Matmenys duoti m)

Vertikalinis

Horizontalinis

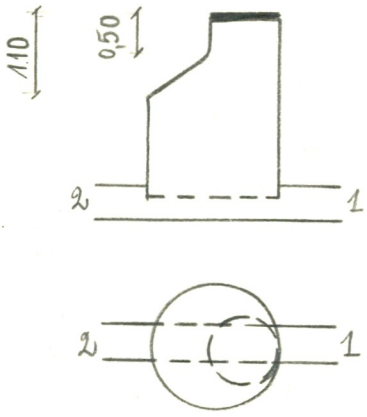

PRIRIŠIMO BRĖŽINYS

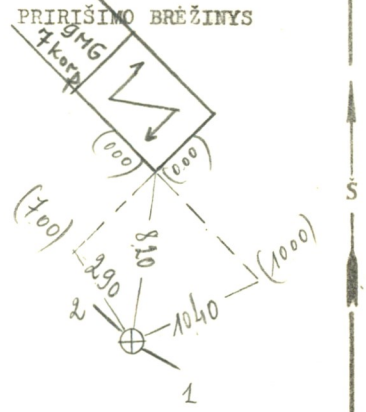

Pavadinimas		Medžiaga	Diametras	Atstumas nuo dangčio		Altitudės
Dangtis		ketaus	640			123,54
Žemė				0		123,54
Sienos		betono				
Dugnas		betono	1000	2,54		120,92
Vamzdžiai	Nr. 1	g.b	400	Viršus		
				Apačia	2,71	120,75
	Nr. 2	g.b.	400	Viršus		
				Apačia	2,71	120,75
	Nr. 3			Viršus		
				Apačia		
	Nr. 4			Viršus		
				Apačia		
	Nr. 5			Viršus		
				Apačia		
	Nr. 6			Viršus		
				Apačia		
	Nr. 7			Viršus		
				Apačia		

Lipynės ketaus G.....
(Medžiaga, kiekis)

Ar yra vandens? .....

Ar yra dujų? .....

Pastabos Įrengta 89.12.11. KE.

.....

.....

Inžinerinių tyrinėjimų INSTITUTAS

Objekto Nr. 01.2.0.202.

Sudarė (parašas) Našlinas (pavardė)

Patikrino (parašas) Lopkauskas (pavardė)

197 7 m. I ..... mėn. 13 d.

(Įrenginio tyrinėjimo data)