78 ITI Nr. 91[a]

F. Kanalizacija (Komunikacija) | Šulinys (Įrenginio pavadinimas) | Nr. (9) ~~208~~ KORTELĖ

Vilnius (Miestas) | R. Armijos prosp. (Gatvė) | ~~4847~~ 150-A-76 (Planšeto nomenklatūra)

ŠULINIO PIŪVIAI (Matmenys duoti m)

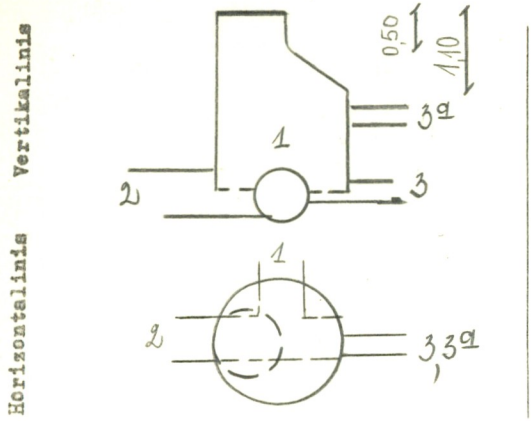

PRIRIŠIMO BRĖŽINYS

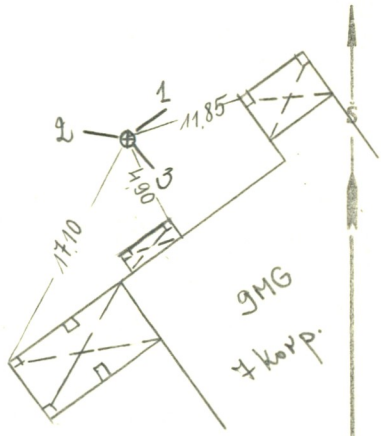

Pavadinimas		Medžiaga	Diametras	Atstumas nuo dangčio		Altitudės
Dangtis		ketaus	640			123,69
Žemė				0		123,69
Sienos		betono				
Dugnas		betono	1000	2,20		121,22
Vamzdžiai	Nr. 1	a.c.	300	Viršus		
				Apačia	2,40	121,02
	Nr. 2	a.c.	300	Viršus		
				Apačia	2,41	121,01
	Nr. 3	ketaus	100	Viršus		
				Apačia	2,30	121,12
	Nr. 3a	ketaus	100	Viršus		
				Apačia	1,25	122,17
	Nr. 5			Viršus		
				Apačia		
	Nr. 6			Viršus		
				Apačia		
	Nr. 7			Viršus		
				Apačia		

Lipynės ketaus 5 (Medžiaga, kiekis)

Ar yra vandens? .....

Ar yra dujų? .....

Pastabos Tainyta 89.12.12. K.

Inžinerinių tyrinėjimų INSTITUTAS

Objekto Nr. 01-2-090.2...

Sudarė (parašas) Našlinis (pavardė)

Patikrino (parašas) Slapkauskas (pavardė)

1976 m. XI mėn. 10 d. (Įrenginio tyrinėjimo data)