4 245 ITI Nr. 91[8]

VANDENTIEKIS (Komunikacija) — kameros (Įrenginio pavadinimas) — Nr. (1) ~~129~~ KORTELĖ

VILNIUS (Miestas) — RAUDONOSIOS ARMIJOS (Gatvė) — ~~487~~ 150-A-16 (Planšeto nomenklatūra)

ŠULINIO PIŪVIAI (Matmenys duoti m)

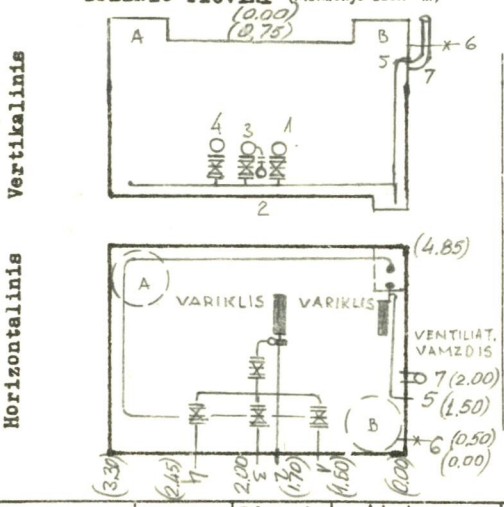

PRIRIŠIMO BRĖŽINYS

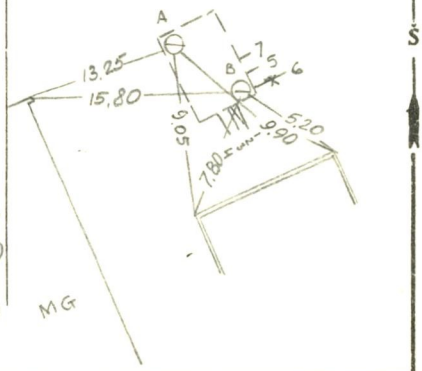

Pavadinimas		Medžiaga	Diametras	Atstumas nuo dangčio		Altitudės
Dangtis		ket.	650			125.72
Žemė				0.00		125.72
Sienos		bet.				
Dugnas		bet.	4.85 × 3.30	3.75		121.97
Vamzdžiai	Nr. 1	PLIEN	80	Viršus	2.33	123.39
				Apačia		
	Nr. 2	PLIEN	200	Viršus	3.10	122.62
				Apačia		
	Nr. 3	PLIEN	80	Viršus	2.33	123.39
				Apačia		
	Nr. 4	PLIEN	80	Viršus	2.33	123.39
				Apačia		
	Nr. 5	PLIEN	50	Viršus	1.10	124.62
				Apačia		
	Nr. 6	4 KAB ELIAI		Viršus	0.80	124.92
				Apačia		
	Nr. 7	PLIEN	200	Viršus	1.10	124.62
				Apačia		

Lipynės ..... KOP
(Medžiaga, kiekis)

Ar yra vandens? ..–.....

Ar yra dujų? ..–.....

Pastabos ..... Tik nuo 89.4.12 d.

..... B - 125.74

Inžinerinių tyrinėjimų INSTITUTAS

Objekto Nr. 01-2-3801 .....

Sudarė — (parašas) — MISIUKAS (pavardė)

Patikrino — (parašas) — BUKŠTYS (pavardė)

197 4 m. 11 mėn. 21 d.
(Įrenginio tyrinėjimo data)

Sp.ITI-84