155 ITI Nr. 9'a

F. Kanalizacija šulinys
(Komunikacija) (Įrenginio pavadinimas)

Nr. (5) ~~85~~ KORTELĖ

Vilnius
(Miestas)

R. Armijos prosp.
(Gatvė)

~~4793~~ 150 – A – 16
(Planšeto nomenklatura)

ŠULINIO PIŪVIAI (Matmenys duoti m)

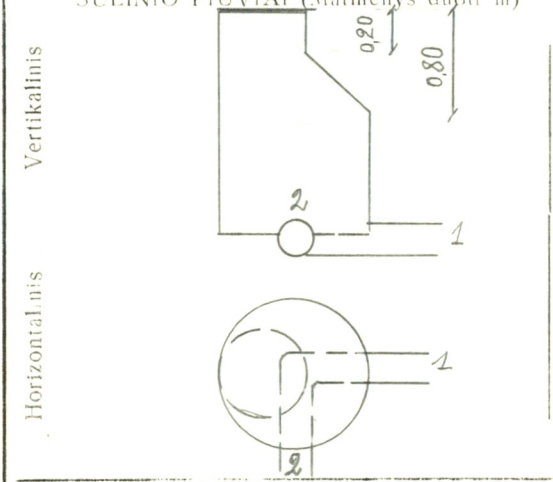

PRIRIŠIMO BRĖŽINYS

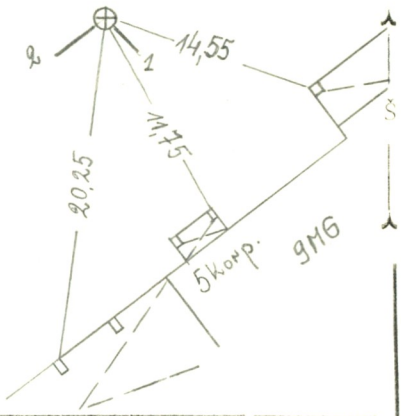

Pavadinimas		Medžiaga	Diametras	Atstumas nuo dangčio		Aititudės
Dangtis		ketaus	640			123,04
Žemė				0,00		123,04
Senos		betono				
Dugnas		betono	1000	1,50		121,13
Vamzdžiai	Nr. 1	keram.	150	Viršus / Apačia	1,63	121,00
	Nr. 2	keram.	150	Viršus / Apačia	1,63	121,00
	Nr. 3			Viršus / Apačia		
	Nr. 4			Viršus / Apačia		
	Nr. 5			Viršus / Apačia		
	Nr. 6			Viršus / Apačia		
	Nr. 7			Viršus / Apačia		

Lipynės ketaus – 3
(Medžiaga, kiekis)

Ar yra vandens? ____

Ar yra dujų? ____

Pastabos Tobulinta 89.12.12 V.E.

Inžinerinių tyrinėjimų INSTITUTAS

Objekto Nr. 01-2-0902

Sudarė (parašas) Našlėnas (pavardė)

Patikrino (parašas) Papkauskas (pavardė)

1976 m. IV mėn. 9 d.
(Įrenginio tyrinėjimo data)

Biržai, 2075, 15000 –75