ITI Nr. 91[d]

FK (Komunikacija)	šulinio (Įrenginio pavadinimas)	Nr. (15) 202 KORTELĖ
Vilnius (Miestas)	Siltnamių (Gatvė)	149-D-9 (Planšeto nomenklatūra)

ŠULINIO PIŪVIAI (Matmenys duoti m) — PRIRIŠIMO BRĖŽINYS

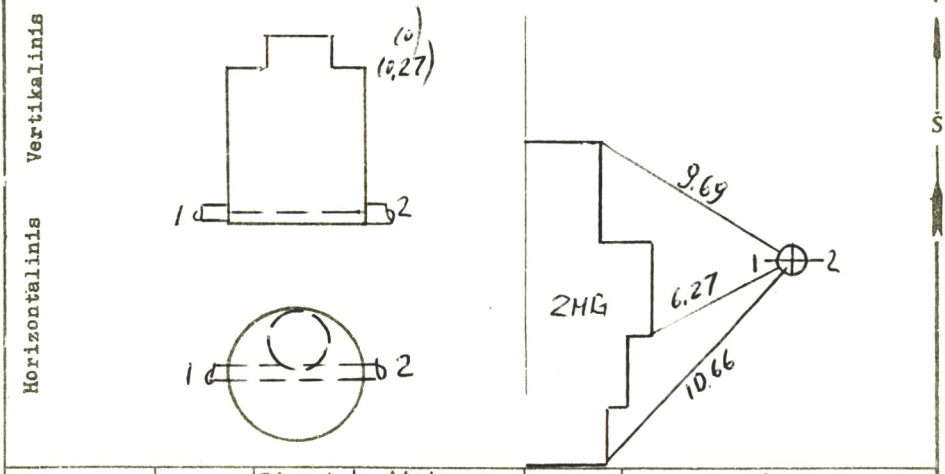

Pavadinimas		Medžiaga	Diametras	Atstumas nuo dangčio		Altitudės
Dangtis		ket.	650			117.36
Žemė				0.0		117.36
Sienos		bet.				
Dugnas		bet.	1000	1.28		116.08
Vamzdžiai	Nr. 1	ket	100	Viršus		
				Apačia	1.31	116.05
	Nr. 2	ket	150	Viršus		
				Apačia	1.42	115.94
	Nr. 3			Viršus		
				Apačia		
	Nr. 4			Viršus		
				Apačia		
	Nr. 5			Viršus		
				Apačia		
	Nr. 6			Viršus		
				Apačia		
	Nr. 7			Viršus		
				Apačia		

Lipynės 2
(Medžiaga, kiekis)

Ar yra vandens? .....

Ar yra dujų? .....

Pastabos .....

Inžinerinių tyrinėjimų INSTITUTAS

Objekto Nr. 01:3/5003

Sudarė (parašas) Sirvys (pavardė)

Patikrino (parašas) (pavardė)

19 92 m. 03 mėn. d.
(Įrenginio tyrinėjimo data)