Buit. ir ūkinės nuotekos
(Komunikacija)

Buit. ir ūk. nuot. šulinys
(įrenginio pavadinimas)

Nr.(_____) 33 KORTELĖ

Vilnius (Miestas) | Parodų (Gatvė) | 75/32-0397, 149-D-2 (Planšeto nomenklatūra)

ŠULINIO PJŪVIAI (Matmenys duoti m)

Vertikalinis

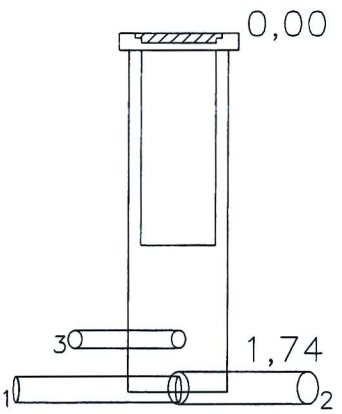

Horizontalinis

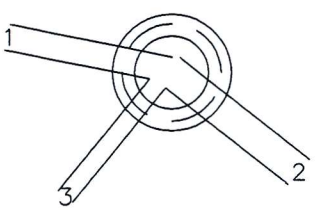

PRIRIŠIMO BRĖŽINYS

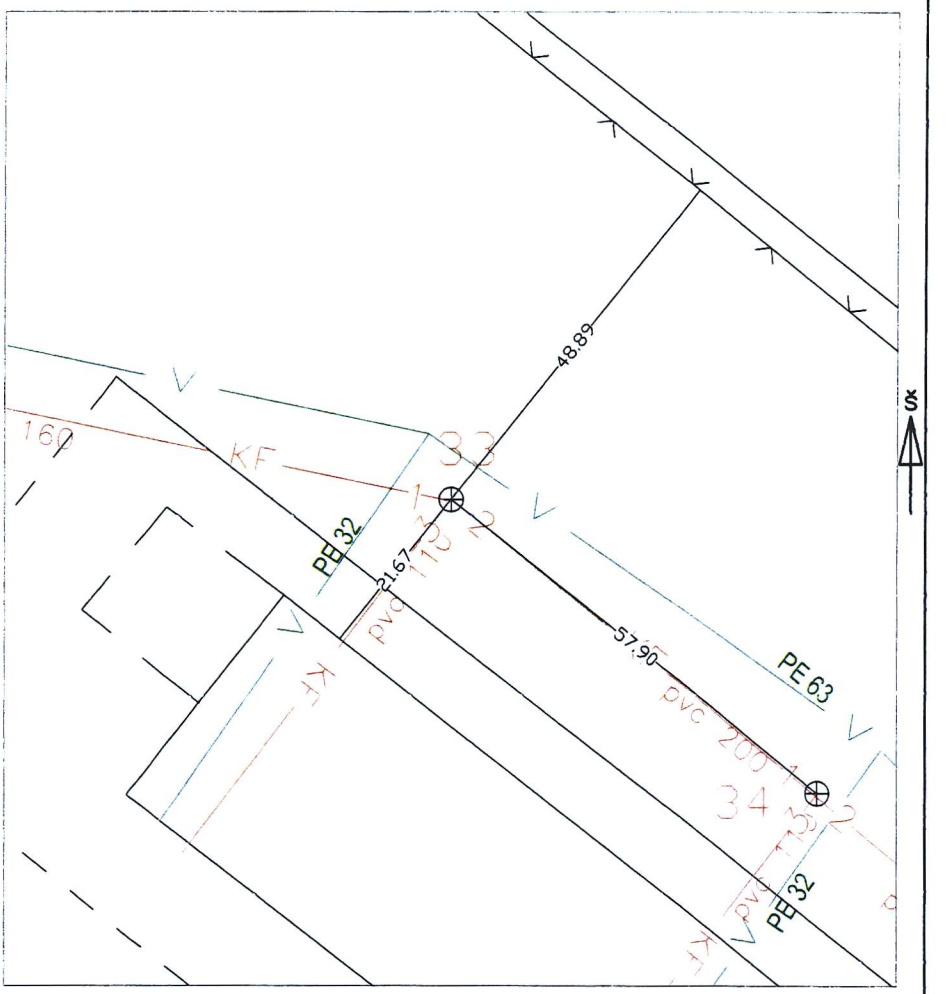

Pavadinimas	Medžiaga	Diametras	Atstumas nuo dangčio		Altitudės
Dangtis	Ketus	315			97.34
Žemė	Asfaltas		0.00		97.34
Sienos	Plastm.				
Dugnas	Plastm.	315	1.74		95.60
Vamzdžiai Nr. 1	PVC	160	Viršus		
			Apačia	1.80	95.54
Nr. 2	PVC	200	Viršus		
			Apačia	1.81	95.53
Nr. 3	PVC	110	Viršus		
			Apačia	1.51	95.83
Nr. 4			Viršus		
			Apačia		
Nr. 5			Viršus		
			Apačia		
Nr. 6			Viršus		
			Apačia		
Nr. 7			Viršus		
			Apačia		
Nr. 8			Viršus		
			Apačia		

Lipynės – (medžiaga, kiekis)

Ar yra vandens –

Ar yra dujų –

Pastabos X = 6060242.23; Y = 579097.65

Aukščių sist. LAS07

UAB "Kerista"

Objekto nr. 2016-6

Sudarė	Vaičiul	T. Vaičiulis
	Parašas	Pavardė
Patikrino	Vaičiul	T. Vaičiulis
	Parašas	Pavardė

2016-06-09
(įrenginio tyrinėjimo data)