ITI Nr. 91[d]

Fek. kanalizacijos šulinio — Nr.(__) 241 **KORTELĖ**

(Komunikacija) (Įrenginio pavadinimas)

Vilnius — Elektrinės — 149 - D - 12

(Miestas) (Gatvė) (Planšeto nomenklatūra)

ŠULINIO PIŪVIAI (Matmenys duoti m) — PRIRIŠIMO BRĖŽINYS

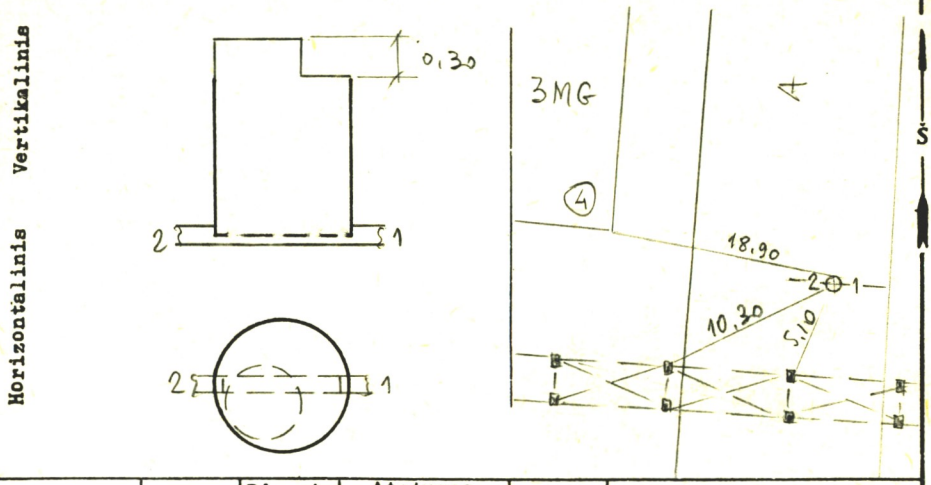

Pavadinimas		Medžiaga	Diametras	Atstumas nuo dangčio		Altitudės
Dangtis		ket.	650			99,94
Žemė				0,00		99,94
Sienos		bet.				
Dugnas		bet.	1,00	1,72		98,22
Vamzdžiai	Nr. 1	ker.	150	Viršus		
				Apačia	1,78	98,16
	Nr. 2	ker.	150	Viršus		
				Apačia	1,79	98,15
	Nr. 3			Viršus		
				Apačia		
	Nr. 4			Viršus		
				Apačia		
	Nr. 5			Viršus		
				Apačia		
	Nr. 6			Viršus		
				Apačia		
	Nr. 7			Viršus		
				Apačia		

Lipynės ..... —
(Medžiaga, kiekis)

Ar yra vandens? HV - 98,28

Ar yra dujų? ..... —

Pastabos ..... —

.....

.....

Inžinerinių tyrinėjimų INSTITUTAS

Objekto Nr. 01-2-9407

Sudarė (parašas) V. Gončarov (pavardė)

Patikrino (parašas) H. Jatinkevič (pavardė)

1989 m. 04 mėn. 18 d.
(Įrenginio tyrinėjimo data)