Buitinės nuotekos (Komunikacija)	šulinys (Įrenginio pavadinimas)	Nr. (–) 184 KORTELĖ
Vilnius (Miestas)	Elektrinės (Gatvė)	149–D–12 (Planšeto nomenklatūra)

ŠULINIO PJŪVIAI (m.)

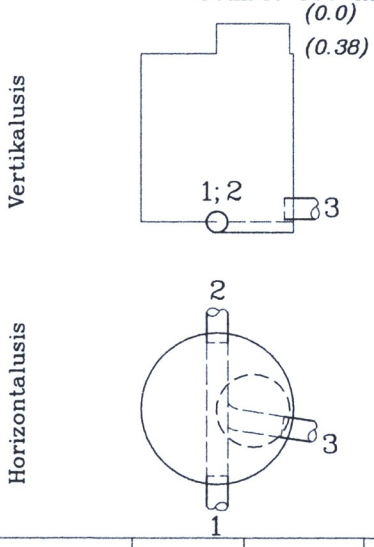

PRIRIŠIMO BRĖŽINYS

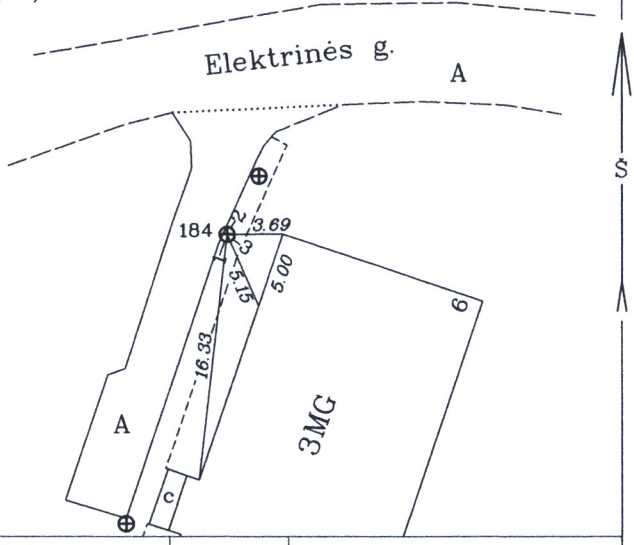

Pavadinimas		Medžiaga	Diametras	Atstumas nuo dangčio (m.)		Altitudė	Lipynės 1 met. (medžiaga, kiekis)
Dangtis		ket.	650			99.49	
Žemė				0		99.49	Ar yra vandens? —
Sienos		bet.					Ar yra dujų? —
Dugnas		bet.	1000	1.58		97.91	Pastabos: —
Vamzdžiai	Nr.1	PVC	160	Viršus			
				Apačia	1.71	97.78	
	Nr.2	PVC	160	Viršus			
				Apačia	1.71	97.78	
	Nr.3	Ket.	150	Viršus			A. Diskos I.Į.
				Apačia	1.60	97.89	
	Nr.4			Viršus			
				Apačia			Objekto Nr. 13–038
	Nr.5			Viršus			Sudarė A. DISKA (parašas) (pavardė)
				Apačia			
	Nr.6			Viršus			Patikrino (parašas) (pavardė)
				Apačia			
	Nr.7			Viršus			2013–08 (kortelės sudarymo data)
				Apačia			