6

ITI Nr. 91d

KF	šulinio	Nr.(68) 94 KORTELĖ
(Komunikacija)	(Įrenginio pavadinimas)	
Vilnius	Šiltnamių	149-C-9
(Miestas)	(Gatvė)	(Planšeto nomenklatūra)

ŠULINIO PIŪVIAI (Matmenys duoti m)

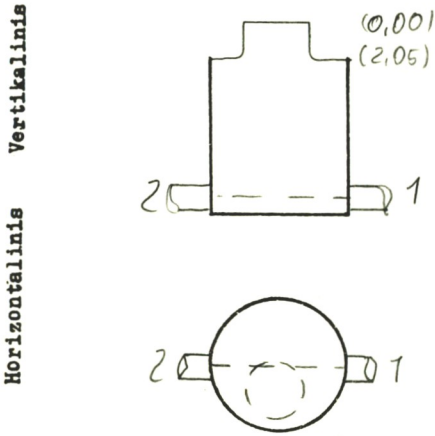

PRIRIŠIMO BRĖŽINYS

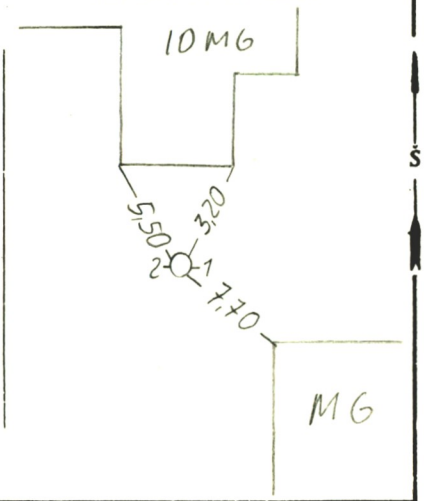

Pavadinimas		Medžiaga	Diametras	Atstumas nuo dangčio		Altitudės
Dangtis		ket.	650			119,35
Žemė				0,00		119,35
Sienos		bet.				
Dugnas		bet.	1000	4,80		114,55
Vamzdžiai	Nr. 1	a/c	200	Viršus		
				Apačia	4,75	114,60
	Nr. 2	a/c	200	Viršus		
				Apačia	5,05	114,30
	Nr. 3			Viršus		
				Apačia		
	Nr. 4			Viršus		
				Apačia		
	Nr. 5			Viršus		
				Apačia		
	Nr. 6			Viršus		
				Apačia		
	Nr. 7			Viršus		
				Apačia		

Lipynės .....9.....
(Medžiaga, kiekis)

Ar yra vandens? .....

Ar yra dujų? .....

Pastabos .....

.....

.....

Inžinerinių tyrinėjimų INSTITUTAS

Objekto Nr. 01-3/4.853

Sudarė	(parašas)	(pavardė)
Patikrino	(parašas)	(pavardė)

19.91 m. 03 mėn. 18 d.
(Įrenginio tyrinėjimo data)

Sp. ITI 87