Fekalinės K.	šulinio	Nr.( ) 241 **KORTELĖ**
(Komunikacija)	(Įrenginio pavadinimas)	
Vilnius	Ratilių	149-c-12
(Miestas)	(Gatvė)	(Planšeto nomenklatūra)

ŠULINIO PIŪVIAI (Matmenys duoti m)

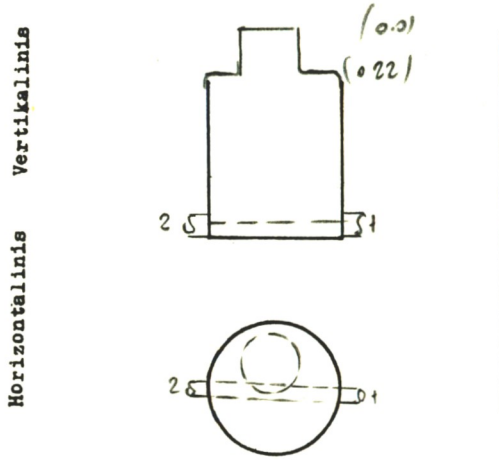

PRIRIŠIMO BRĖŽINYS

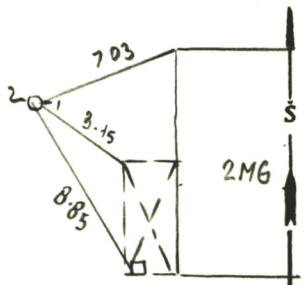

Pavadinimas		Medžiaga	Diametras	Atstumas nuo dangčio		Altitudės
Dangtis		ket.	650			117.88
Žemė				0.00		117.88
Sienos		bet.				
Dugnas		bet.	1000	1.68		116.20
Vamzdžiai	Nr. 1	plastm	110	Viršus		
				Apačia	1.68	116.20
	Nr. 2	plastm	160	Viršus		
				Apačia	1.73	116.15
	Nr. 3			Viršus		
				Apačia		
	Nr. 4			Viršus		
				Apačia		
	Nr. 5			Viršus		
				Apačia		
	Nr. 6			Viršus		
				Apačia		
	Nr. 7			Viršus		
				Apačia		

Lipynės .....
(Medžiaga, kiekis)

Ar yra vandens? ...–...

Ar yra dujų? ...–...

Pastabos .....

.....

.....

Inžinerinių tyrinėjimų INSTITUTAS

Objekto Nr. 01-7-009

Sudarė (parašas) Petrauskas (pavardė)

Patikrino (parašas) (pavardė)

1997. m. 12 mėn. 02 d.
(Įrenginio tyrinėjimo data)