Buitinės nuotekos (Komunikacija)	šulinys (Įrenginio pavadinimas)	Nr. (–) 83 KORTELĖ
		149–B–2
Vilnius (Miestas)	K.Jelskio (Gatvė)	75/32–0317 (Planšeto nomenklatūra)

ŠULINIO PJŪVIAI (m.)

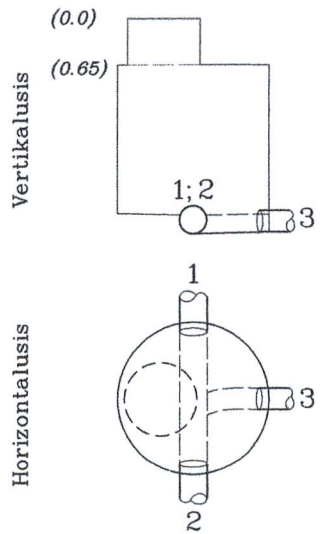

PRIRIŠIMO BRĖŽINYS

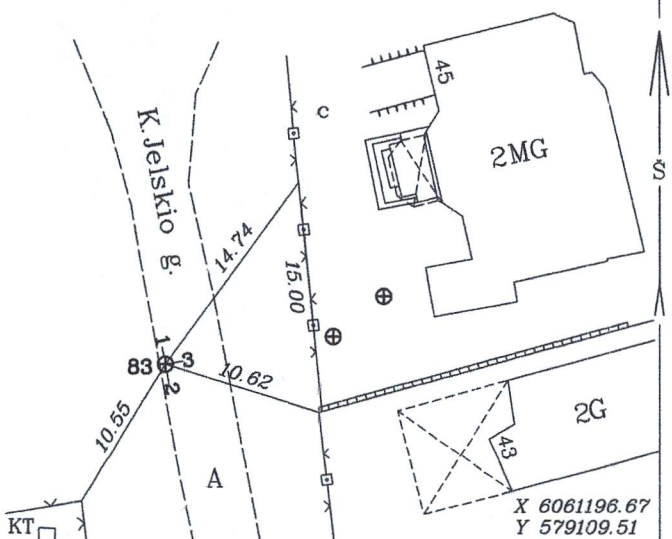

Pavadinimas		Medžiaga	Diametras	Atstumas nuo dangčio (m.)		Altitudė
Dangtis		ket.	650			95.11
Žemė				0		95.11
Sienos		bet.				
Dugnas		bet.	1000	2.35		92.76
Vamzdžiai	Nr.1	PVC	250	Viršus		
				Apačia	2.55	92.56
	Nr.2	PVC	250	Viršus		
				Apačia	2.55	92.56
	Nr.3	PE	160	Viršus		
				Apačia	2.54	92.57
	Nr.4			Viršus		
				Apačia		
	Nr.5			Viršus		
				Apačia		
	Nr.6			Viršus		
				Apačia		
	Nr.7			Viršus		
				Apačia		

Lipynės *8 met.* (medžiaga, kiekis)

Ar yra vandens? *nėra*

Ar yra dujų? *nėra*

Pastabos: *nėra*

Aukščių sistema– LAS07

A. Diskos I.Į.

Objekto Nr. 51454

Sudarė	(parašas)	A.DISKA (pavardė)
Patikrino	(parašas)	(pavardė)

2017–05 (kortelės sudarymo data)