ITI 182c

Praeinamojo kolektoriaus KAMERA Nr.( ) 151 KORTELĖ 149-A-16
(įrenginio pavadinimas) (abrise) (plane) (planšeto nomenklatūra)

(įrenginio pastatymo metai) VILNIUS (miestas) ARCHITEKTŲ (gatvė)

KOLEKTORIAUS PJŪVIAI: a) Vertikaliniai:

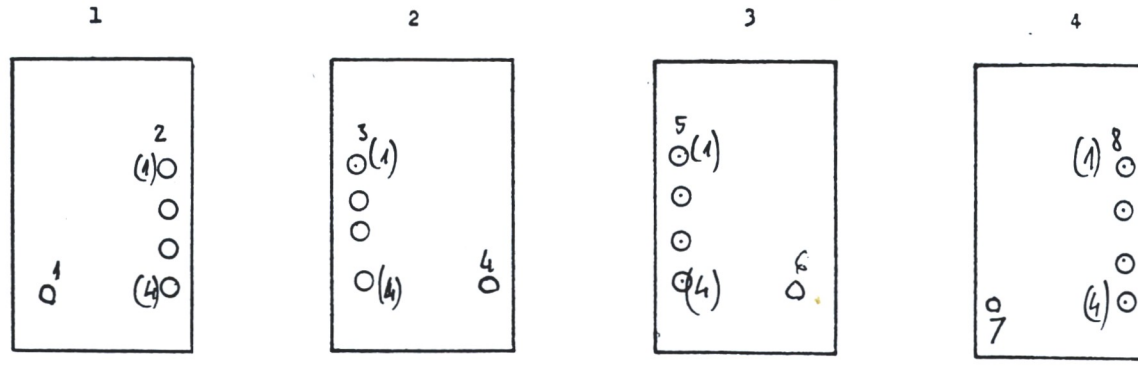

b) Horizontalinis:

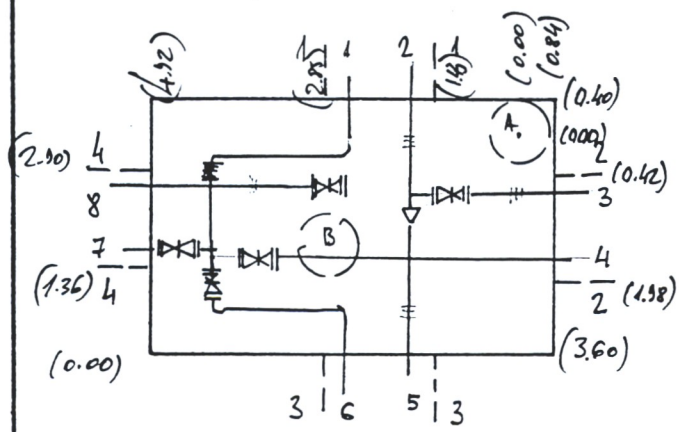

PRIRIŠIMO BRĖŽINYS:

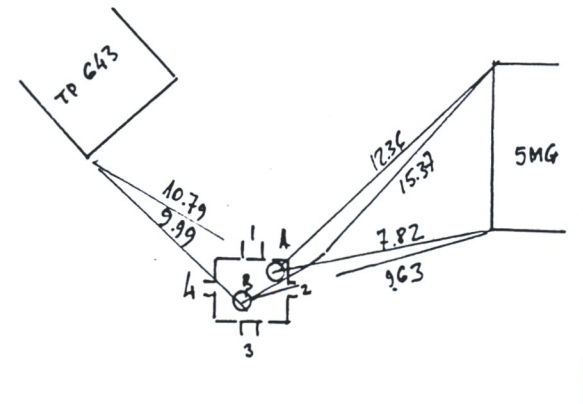

Pavadinimas	Medžiaga	Skersmenys mm	Atst. nuo dangčio m	Altitudės
Dangtis	ket.	650		133.13
Žemė			0.00	133.13
Sienos	bet.			
Dugnas	bet.	4.02 x 4.97	3.01	130.16

Pjūv. Nr.	Vamzd. Nr.	Komunikac. rūšis	Medž.	Skersmenys mm	Atst. nuo dugno m	Altitudės
1	1	VAND	PL	200	2.39	130.78
	2	ŠILUM.	PL	(1) 133	1.10	132.07
			PL	(4) 133	2.07	131.10
2	3	ŠILUM.	PL.	(1) 89	1.19	131.96
				(4) 89	2.22	130.93
	4	VAND.	PL	100	2.30	130.87
3	5	ŠILUMINĖ	PL	(1) 109	1.25	131.92
			PL	(4) 109	2.30	130.87
	6	VAND.	PL	200	2.39	130.78
4	7	VAND	PE	100	2.30	130.87
	8	ŠILUMINĖ	PL	(1) 76	1.02	132.17
			PL	(4) 76	2.12	131.65

Lipynės YRA (medžiaga, kiekis)

Ar yra dujų? –

Pastabos: 1) Atstumai pjūviuose duoti iki vamzdžių viršaus
2) B - 133.17

UAB "Inžineriniai tyrinėjimai"
filialas "Topografija"

Objekto Nr. 01-2-12583

Sudarė H. MISIUKAS (pavardė) (parašas)

Patikrino H. JASIUKEVIČIUS (pavardė) (parašas)

2007 m. 02 mėn. 02 d.
(įrenginio tyrinėjimo data)