ITI 182c

Praeinamojo kolektoriaus _____ Nr.(____) 67 KORTELĖ 149-A-12
(įrenginio pavadinimas) (abrise) (plane) (planšeto nomenklatūra)

_____ Vilnius Architektų
(įrenginio pastatymo metai) (miestas) (gatvė)

KOLEKTORIAUS PJŪVIAI: a) Vertikaliniai:

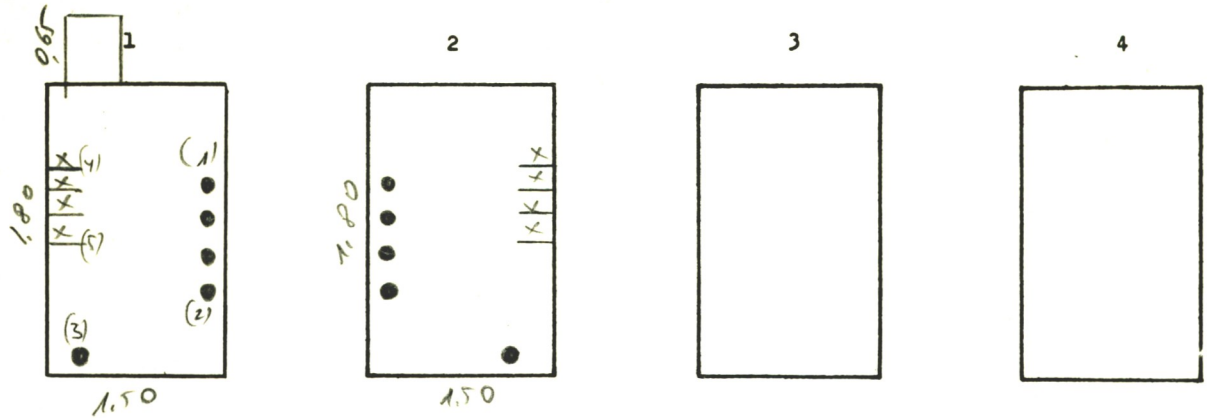

b) Horizontalinis: PRIRIŠIMO BRĖŽINYS:

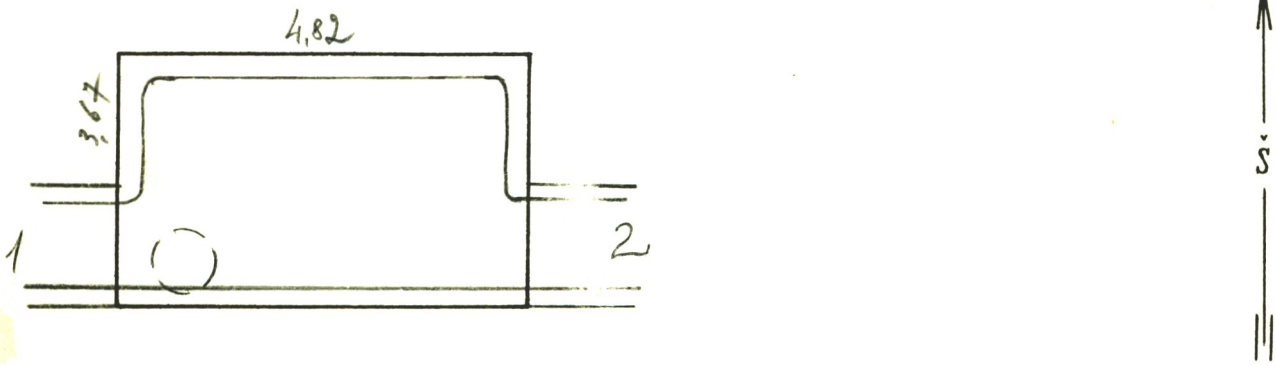

Pavadinimas	Medžiaga	Skersmenys mm	Atst. nuo dangčio m	Altitudės
Dangtis	ket.	650		127,42
Žemė				
Sienos	bet.			
Dugnas	bet.	4,82 x 3,67	3,15	124,27

Piūv. Nr.	Vamzd. Nr.	Komunikac. rūšis	Medž.		Atst. nuo dugno m	
	1	šilum	plim	80	1,60	125,82
	2	—"—	—"—	80	2,65	124,77
	3	vanden	ket	150	2,75	124,67
	4	kabelių			1,50	125,92
	5	—"—	—"—		2,05	125,37

Lipynės — (medžiaga, kiekis)

Ar yra dujų? —

Pastabos: 1) Atstumai pjūviuose duoti iki vamzdžių viršaus
2) Vamzd. izoliuoti

Inžinerinių tyrinėjimų INSTITUTAS

Objekto Nr. 0286044

Sudarė	Kreuz	[illegible]
	(pavardė)	(parašas)
Patikrino		
	(pavardė)	(parašas)

198 7 m. 07 mėn. 24 d.
(įrenginio tyrinėjimo data)

57