ITI Nr. 91

| | | |
|---|---|---|
| Fekalinė | kanal. | Nr.( 7 ) 221 KORTELĖ |
| (Komunikacija) | (Įrenginio pavadinimas) | |
| Vilnius | Bukčių III | 148-D-10 |
| (Miestas) | (Gatvė) | (Planšeto nomenklatūra) |

ŠULINIO PIŪVIAI (Matmenys duoti m)

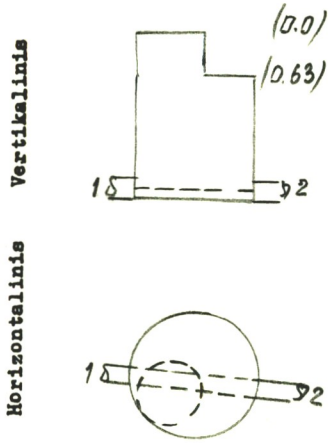


PRIRIŠIMO BRĖŽINYS

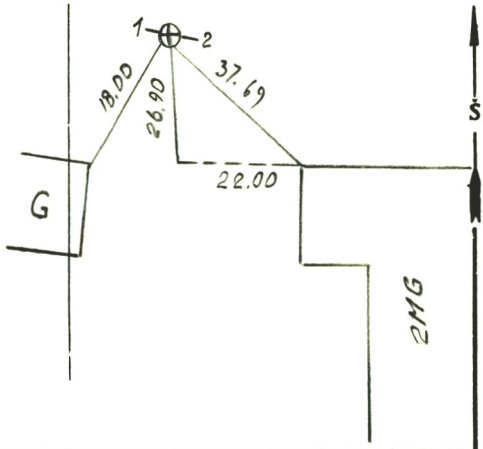


| Pavadinimas | | Medžiaga | Diametras | Atstumas nuo dangčio | | Altitudės |
|---|---|---|---|---|---|---|
| Dangtis | | ketin. | 0.65 | | | 119.68 |
| Žemė | | gr. | | 0.00 | | 119.68 |
| Sienos | | bet. | | | | |
| Dugnas | | bet. | 1.00 | 3.33 | | 116.35 |
| Vamzdžiai | Nr. 1 | ketin. | 150 | Viršus | | |
| | | | | Apačia | 3.50 | 116.18 |
| | Nr. 2 | ketin. | 150 | Viršus | | |
| | | | | Apačia | 3.50 | 116.18 |
| | Nr. 3 | | | Viršus | | |
| | | | | Apačia | | |
| | Nr. 4 | | | Viršus | | |
| | | | | Apačia | | |
| | Nr. 5 | | | Viršus | | |
| | | | | Apačia | | |
| | Nr. 6 | | | Viršus | | |
| | | | | Apačia | | |
| | Nr. 7 | | | Viršus | | |
| | | | | Apačia | | |

Lipynės ..linet.....
(Medžiaga, kiekis)

Ar yra vandens? ..–.....

Ar yra dujų? ..–.....

Pastabos .....

.....

.....

Inžinerinių tyrinėjimų INSTITUTAS

Objekto Nr. 01-2/3183...

| | | |
|---|---|---|
| Sudarė | RPet | Petrauskas |
| | (parašas) | (pavardė) |
| Patikrino | [illegible] | – |
| | (parašas) | (pavardė) |

1984. m. 09 mėn. 12 d.
(Įrenginio tyrinėjimo data)

7

Sp. ITI 15000 181-78