Fekalinė kanalizacija	šulinys	Kortelė Nr.213
(Komunikacija)	(Įrenginio pavadinimas)	
Vilnius	Žaros	148-D-10 (75/31-0028)
(Miestas)	(gatvė)	(Planšeto nomenklatūra)

ŠULINIO PJUVIAI (m.)

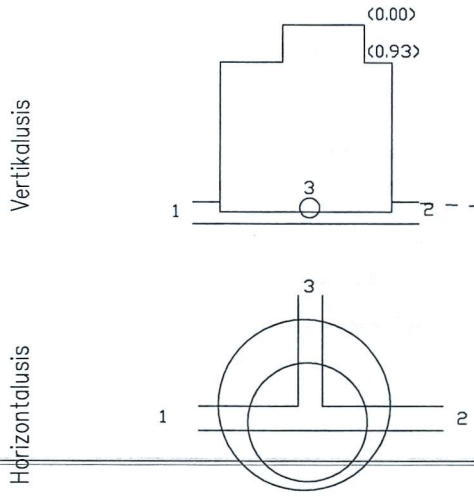

PRIRIŠIMO SCHEMA

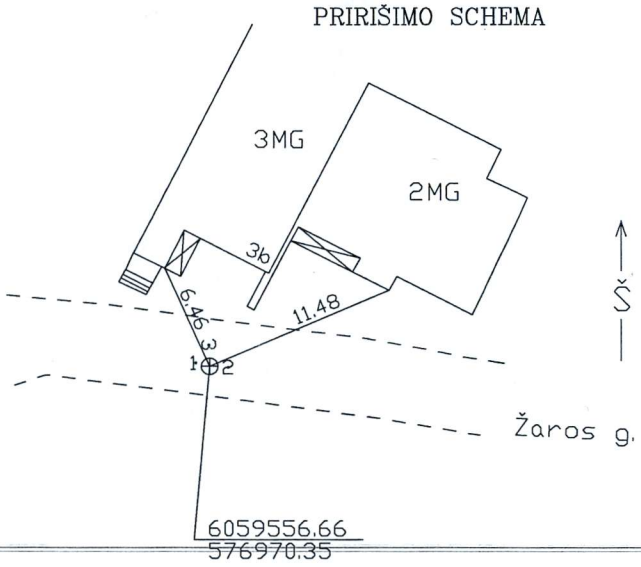

Pavadinimas		Medžiaga	Diametras	Atstumas nuo dangčio		Altitudė
Dangtis		KET	700	—		119.98
Žemė			—			119.98
Sienos		BET	—	—		
Dugnas		BET	1000	2.23		117.75
Vamzdžiai	Nr.1	ket.	150	Viršus		
				Apačia	2.33	117.65
	Nr.1a	ket.	150	Viršus		
				Apačia	2.33	117.65
	Nr.2	PVC	160	Viršus		
				Apačia	2.23	117.75
	Nr.3			Viršus		
				Apačia		
	Nr.4			Viršus		
				Apačia		
	Nr.5			Viršus		
				Apačia		
	Nr.6			Viršus		
				Apačia		

Lipynes ..... _____

(Medžiaga, kiekis)

Ar yra vandens?--- nėra

Ar yra dujų? ---- nėra

Pastabos:

Aukščių sistema: LAS07

Objektas:

Sudarė		M.Dilba
	(parašas)	(pavardė)

2017 m. 05 mėn.09

(Įrengimo tyrinėjimo data)