4 ITI Nr. 91[8]

Vandentiekio (Komunikacija) | kameros | Nr. (4) 211 KORTELĖ

Vilnius (Miestas) | Bukčiai 111 (Gatvė) | 148-D-10 (Planšeto nomenklatūra)

ŠULINIO PIŪVIAI (Matmenys duoti m) | PRIRIŠIMO BRĖŽINYS

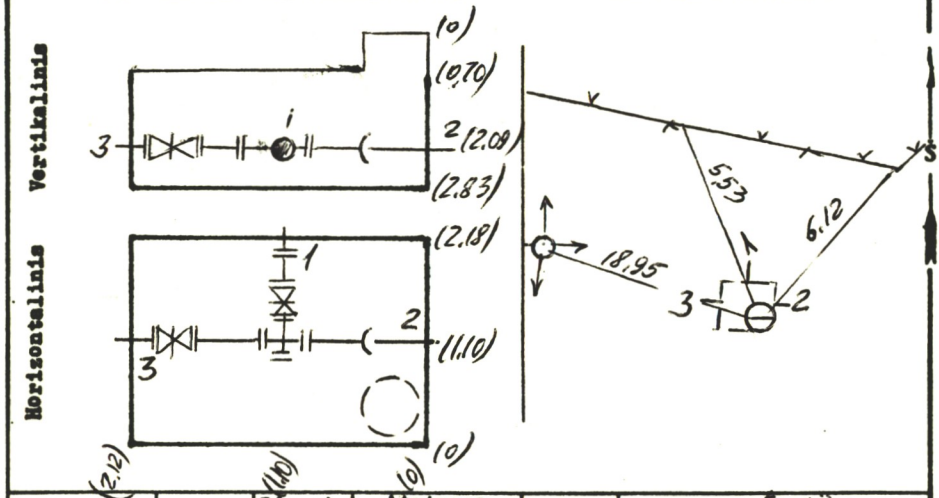

Pavadinimas		Medžiaga	Diametras	Atstumas nuo dangčio		Altitudės
Dengtis		ket.	650			119.70
Žemė				0.0		119.70
Sienos		bet.				
Dugnas		bet.	2.12 x 2.18	2.83		116.87
Vamzdžiai	Nr. 1	pl	65	Viršus	2.09	117.61
				Apačia		
	Nr. 2	pl	150	Viršus	2.09	117.61
				Apačia		
	Nr. 3	pl	100	Viršus	2.09	117.61
				Apačia		
	Nr. 4			Viršus		
				Apačia		
	Nr. 5			Viršus		
				Apačia		
	Nr. 6			Viršus		
				Apačia		
	Nr. 7	47		Viršus		
				Apačia		

Lipynės ... Kopečios
(Medžiaga, kiekis)

Ar yra vandens? .....

Ar yra dujų? .....

Pastabos .....

.....

.....

Inžinerinių tyrinėjimų INSTITUTAS

Objekto Nr. 01-3/4226

Sudarė ... (parašas) Airys (pavardė)

Patikrino ... (parašas) ... (pavardė)

1988 m. 08 mėn. d.
(Įrenginio tyrinėjimo data)

Sp.ITI-84