Fek. Kanalizacija — Šulinys — Nr. (KSD) 244 — KORTELĖ

(Komunikacija) — (Įrenginio pavadinimas)

Vilnius — Gudelių — 148-B-9

(Miestas) — (Gatvė) — (Planšeto nomenklatūra)

ŠULINIO PIŪVIAI (Matmenys duoti m)

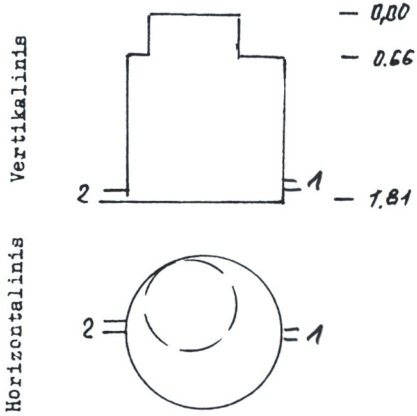

PRIRIŠIMO BRĖŽINYS

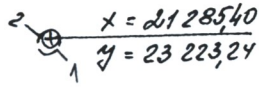

Pavadinimas		Medžiaga	Diametras	Atstumas nuo dangčio		Altitudės
Dangtis		bet.	650			143.86
Žemė						
Sienos		bet.				
Dugnas		bet.	1000	1,71		142.15
Vamzdžiai	Nr. 1	polietil.	100	Viršus		
				Apačia	1.75	142.11
	Nr. 2	polichlor.	150	Viršus		
				Apačia	1.75	142.11
	Nr. 3			Viršus		
				Apačia		
	Nr. 4			Viršus		
				Apačia		
	Nr. 5			Viršus		
				Apačia		
	Nr. 6			Viršus		
				Apačia		
	Nr. 7			Viršus		
				Apačia		

Lipynės ....4.... (Medžiaga, kiekis)

Ar yra vandens? .....

Ar yra dujų? .....

Pastabos .....

.....

.....

UAB „Alidadė"

Objekto Nr. ...60705.....

Sudarė	(parašas)	Novickas (pavardė)
Patikrino	(parašas)	Vaitaitis (pavardė)

1996 m. ....11.... mėn. 13 d.

(Įrenginio tyrinėjimo data)