FEK. KANALIZACIJA — (Komunikacija)

Šulinys — (Įrenginio pavadinimas)

Nr.(__) 74 KORTELĖ

VILNIUS — (Miestas)

GUDELIŲ — (Gatvė)

148 - B - 14 — (Planšeto nomenklatūra)

ŠULINIO PIŪVIAI (Matmenys duoti m)

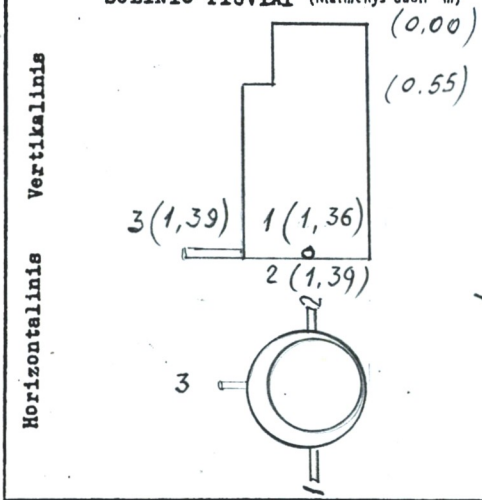

PRIRIŠIMO BRĖŽINYS

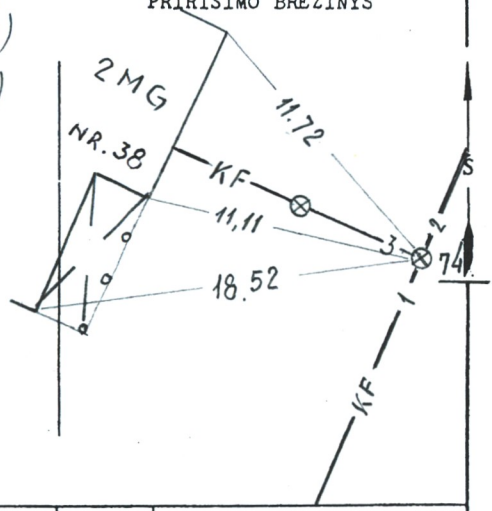

Pavadinimas		Medžiaga	Diametras	Atstumas nuo dangčio		Altitudės
Dangtis		KET.	650			142.04
Žemė				0,00		142.04
Sienos		BET.				
Dugnas		BET.	800			
Vamzdžiai	Nr. 1	PLAST.	150	Viršus		
				Apačia	1,36	140.68
	Nr. 2	PLAST.	150	Viršus		
				Apačia	1,39	140.65
	Nr. 3	PLAST.	150	Viršus		
				Apačia	1,39	140.65
	Nr. 4			Viršus		
				Apačia		
	Nr. 5			Viršus		
				Apačia		
	Nr. 6			Viršus		
				Apačia		
	Nr. 7			Viršus		
				Apačia		

Lipynės . 3 ..... (Medžiaga, kiekis)

Ar yra vandens? .NĖRA..

Ar yra dujų? ..NĖRA...

Pastabos .....

.....

.....

B.Stankero PĮ

Objekto Nr..97.-.159....

Sudarė (parašas) MOLOČAJEV (pavardė)

Patikrino (parašas) STANKERAS (pavardė)

1997. m...12....mėn 29. d.

(Įrenginio tyrinėjimo data)