17

ITI Nr. 91[d]

Fek. kan.
(Komunikacija)

šulinio
(Įrenginio pavadinimas)

Nr.( ) 171 KORTELĖ

Vilnius
(Miestas)

Titnago
(Gatvė)

147 - D - 1
(Planšeto nomenklatūra)

ŠULINIO PLOVIAI (Matmenys duoti m)

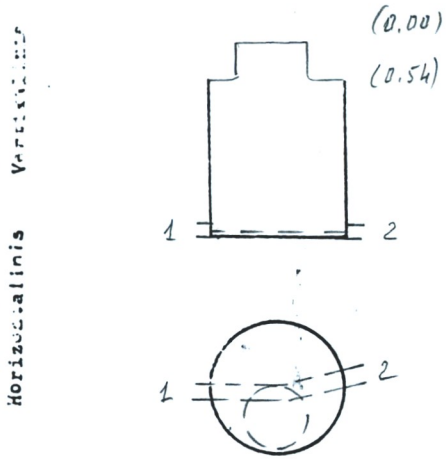

PRIRIŠIMO BRĖŽINYS

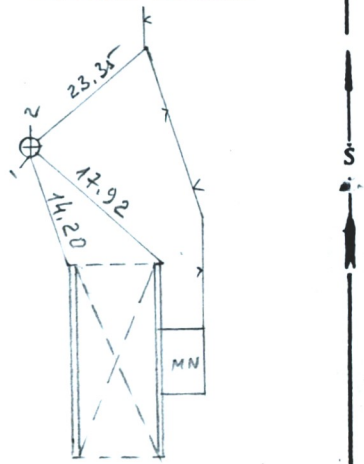

Pavadinimas	Medžiaga	Diametras	Atstumas nuo dangčio		Altitudės
Dangtis	ket.	650			122.72
Lerė					
Sienos	bet.				
Dugnas	bet.	1.0	2.15		120.57
Vamzdžiai Nr. 1	ket.	200	Viršus		
			Apačia	2.30	120.42
Nr. 2	ket	200	Viršus		
			Apačia	2.32	120.40
Nr. 3			Viršus		
			Apačia		
Nr. 4			Viršus		
			Apačia		
Nr. 5			Viršus		
			Apačia		
Nr. 6			Viršus		
			Apačia		
Nr. 7			Viršus		
			Apačia		

Lipynės 4
(Medžiaga, kiekis)

Ar yra vandens? .....

Ar yra dujų? .....

Pastabos .....

Inžinerinių tyrinėjimų INSTITUTAS

Objekto Nr. 8.07.14

Sudarė (parašas) J. Paulikas (pavardė)

Patikrino (parašas) M. Navickas (pavardė)

1998 m. 07 mėn. 14 d.
(Įrenginio tyrinėjimo data)