ITI Nr. 91d

Fek. kan.	šulinio	Nr.( ) 124 KORTELĖ
(Komunikacija)	(Įrenginio pavadinimas)	
Vilnius	Titnago	147-II-1
(Miestas)	(Gatvė)	(Planšeto nomenklatūra)

ŠULINIO PIŪVIAI (Matmenys duoti m)

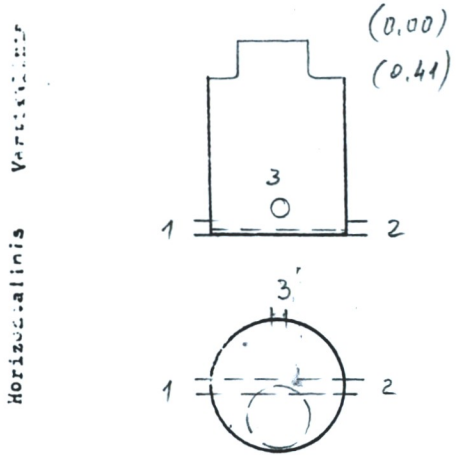

PRIRIŠIMO BRĖŽINYS

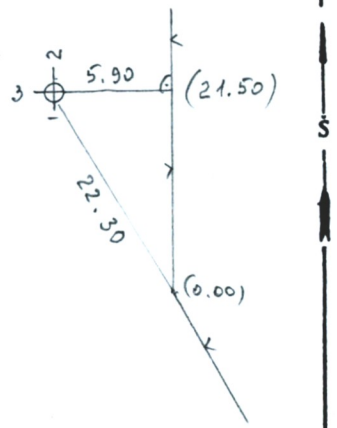

Pavadinimas	Medžiaga	Diametras	Atstumas nuo dangčio		Altitudės
Dangtis	ket.	650			122,41
Lėkė					
Sienos	bet.				
Dugnas	bet.	1.0	2.15		120.26
Vamzdžiai Nr. 1	ket.	200	Viršus		
			Apačia	2.23	120.18
Nr. 2	ket	200	Viršus		
			Apačia	2.23	120.18
Nr. 3	ket	150	Viršus		
			Apačia	1.96	120.45
Nr. 4			Viršus		
			Apačia		
Nr. 5			Viršus		
			Apačia		
Nr. 6			Viršus		
			Apačia		
Nr. 7			Viršus		
			Apačia		

Lipynės .....4.....
(Medžiaga, kiekis)

Ar yra vandens? .....

Ar yra dujų? .....

Pastabos .....

.....

.....

Inžinerinių tyrinėjimų INSTITUTAS

Objekto Nr. 8.07.14

Sudarė	(parašas)	J. Paukštys (pavardė)
Patikrino	(parašas)	M. Navicka (pavardė)

19 98 m. 07 mėn. 14 d.
(Įrenginio tyrinėjimo data)