Gam. vandentiekio siurblinė Nr.( ) 44 b (abrise) (plane) KORTELĖ 147 - D - 13 (planšeto nomenklatūra)

1999 (įrenginio pastatymo metai) Vilnius (miestas) VE-3 teritorijoje (gatvė)

PIŪVIAI: A B

a) Vertikalinis:

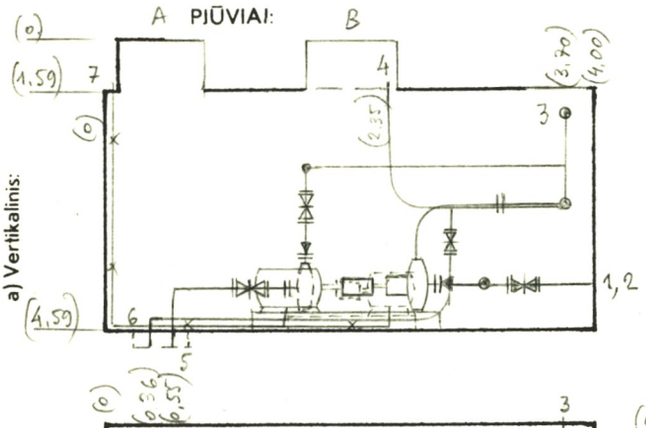

b) Horizontalinis:

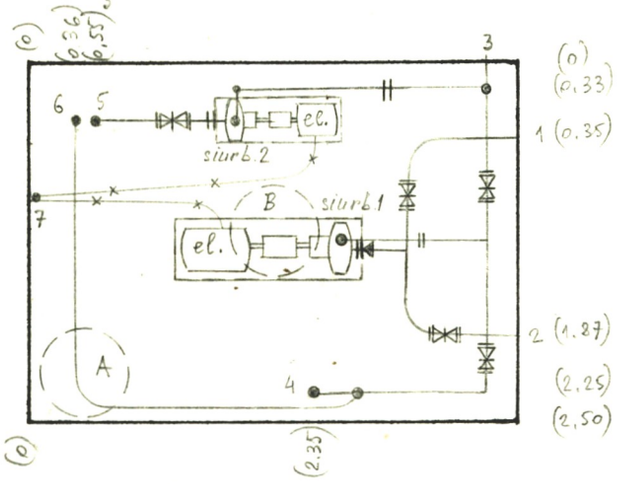

PRIRIŠIMO BRĖŽINYS:

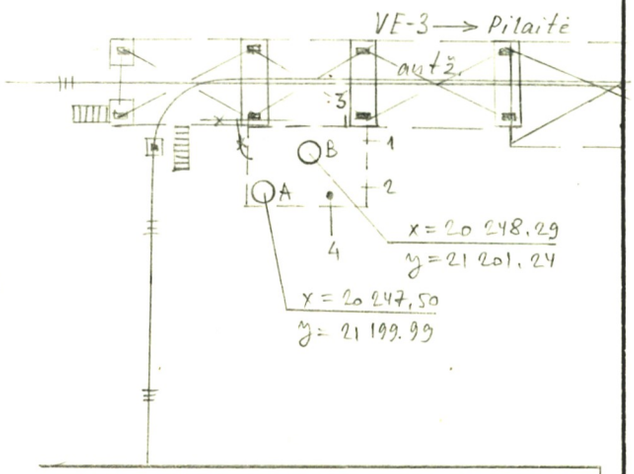

Pagr. siurblinė

Pavadinimas		Medžiaga	Skersmenys mm.	Atst. nuo dangčio m	Altitudės
Dangtis		ket.	650		131.68
Žemė				0,28	131.40
Sienos		bet.			
Dugnas		bet.		4,59	127,09
Krypties Nr.	Vamzd. Nr.				
	1	plien.	200	4,14	127.54
	2	plien.	200	4,14	127.54
	3	plien.	150	2,29	129.39
	4	plien.	150	1,59	130,09
	5	plien.	100	4,68	127,00
	6	plien	50	4,68	127,00
	7	el. kabeliai		1,59	130,09

Lipynės met. kopečios (medžiaga, kiekis)

Ar yra vandens? —

Pastabos: 1) Atstumai duoti iki vamzdžių viršaus A

2) B — 131,68

Inžinerinių tyrinėjimų INSTITUTAS

Objekto Nr. 01-41331

Sudarė	V. Gončarov (pavardė)	(parašas)
Patikrino	H. Jasiukevičius (pavardė)	(parašas)

1999 m. 10 mėn. 27 d. (įrenginio tyrinėjimo data)

ITI 182 b

Sp.ITI-84