ITI Nr. 91[d]

GAMYBINIS VANDENTIEKIO (Komunikacija)	šulinio (Įrenginio pavadinimas)	Nr.( ) 172 KORTELĖ
VILNIUS (Miestas)	(Gatvė)	147-C-4 (Planšeto nomenklatūra)

ŠULINIO PIŪVIAI (Matmenys duoti m)

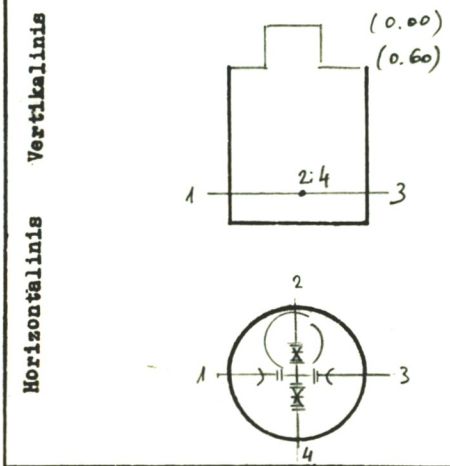

PRIRIŠIMO BRĖŽINYS

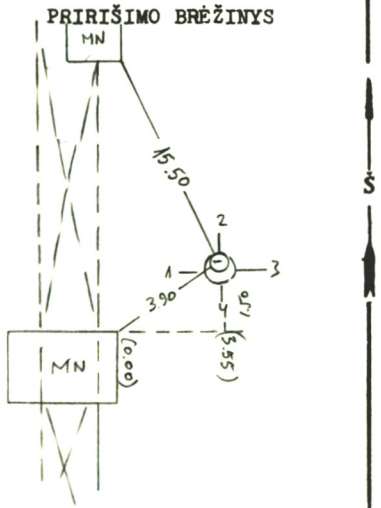

Pavadinimas		Medžiaga	Diametras	Atstumas nuo dangčio		Altitudės
Dangtis		ket.	650			121.94
Žemė				0.00		121.94
Sienos		bet.				
Dugnas		bet.	200	240		119.54
Vamzdžiai	Nr. 1	kat	100	Viršus	1.89	120.05
				Apačia		
	Nr. 2	plim	100	Viršus	1.79	120.15
				Apačia		
	Nr. 3	kat	100	Viršus	1.89	120.05
				Apačia		
	Nr. 4	plim	100	Viršus	1.89	120.05
				Apačia		
	Nr. 5			Viršus		
				Apačia		
	Nr. 6			Viršus		
				Apačia		
	Nr. 7			Viršus		
				Apačia		

Lipynės .....
(Medžiaga, kiekis)

Ar yra vandens? .....

Ar yra dujų? .....

Pastabos .....
.....
.....

Inžinerinių tyrinėjimų INSTITUTAS

Objekto Nr. 06.2-5265....

Sudarė	(parašas)	MISNIKAS (pavardė)
Patikrino	(parašas)	GERINGAS (pavardė)

1972. m. 10 mėn. 10 d.
(Įrenginio tyrinėjimo data)