- 299 -

ITI Nr. 91

F. Kaus.	Šul	Nr. (106) 100 KORTELĖ
(Komunikacija)	(Įrenginio pavadinimas)	
Vilnius	SEC-3	147-C-12
(Miestas)	(Gatvė)	(Planšeto nomenklatūra)

ŠULINIO PIŪVIAI (Matmenys duoti m)

PRIRIŠIMO BRĖŽINYS

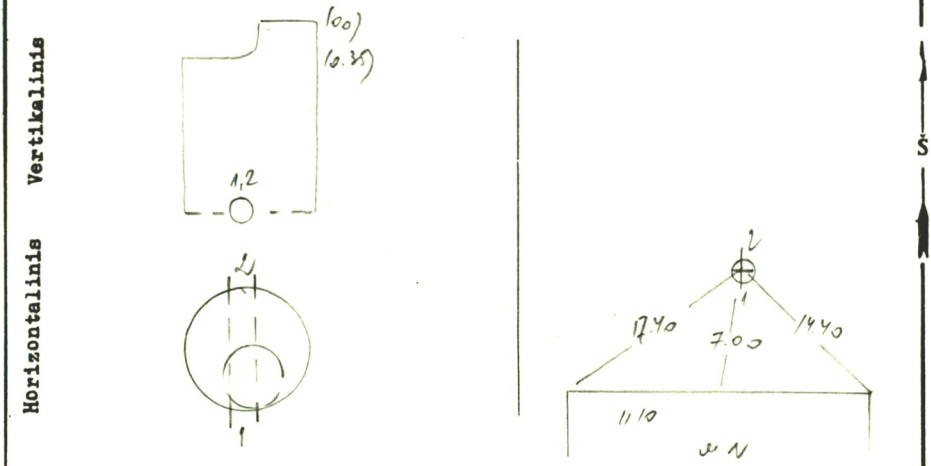

Pavadinimas	Medžiaga	Diametras	Atstumas nuo dangčio	Altitudės
Dangtis	bt	650		125,94
Žemė	-		0.0	125,94
Sienos	bt			
Dugnas	bt	1000	1,16	124,78
Vamzdžiai Nr. 1	ker	150	Viršus / Apačia 1,32	124,62
Vamzdžiai Nr. 2	"	150	Viršus / Apačia 1,40	124,54
Vamzdžiai Nr. 3			Viršus / Apačia	
Vamzdžiai Nr. 4			Viršus / Apačia	
Vamzdžiai Nr. 5			Viršus / Apačia	
Vamzdžiai Nr. 6			Viršus / Apačia	
Vamzdžiai Nr. 7			Viršus / Apačia	

Lipynės ..... (Medžiaga, kiekis)

Ar yra vandens? ..... +

Ar yra dujų? ..... -

Pastabos ..... Проверено 23.12.13

Inžinerinių tyrinėjimų INSTITUTAS

Objekto Nr. 0.4/1962

Sudarė	(parašas)	(pavardė)
Patikrino	(parašas)	(pavardė)

1978 m. 06 mėn. 7 d.
(Įrenginio tyrinėjimo data)

Sp. ITI 15000 181-78