 ITI Nr. 91

VANDENTIEKIS
(Komunikacija)

(Įrenginio pavadinimas)

Nr.( ) 202 KORTELĖ

VILNIUS
(Miestas)

(Gatvė)

147-A-16
(Planšeto nomenklatūra)

ŠULINIO PIŪVIAI (Matmenys duoti m)

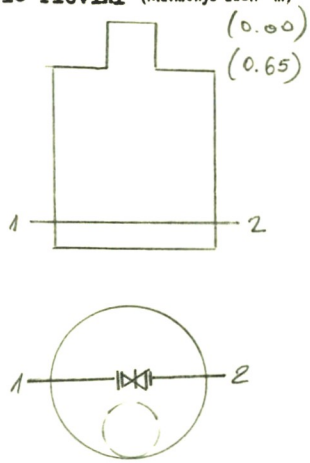

PRIRIŠIMO BRĖŽINYS

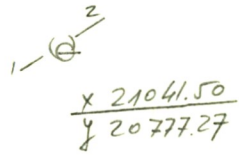

Pavadinimas		Medžiaga	Diametras	Atstumas nuo dangčio		Altitudės
Dangtis		ket				117.15
Žemė		-		0.00		117.15
Sienos		BET				
Dugnas		BET	1.5	2.72		114.43
Vamzdžiai	Nr. 1	KET	200	Viršus	2,25	114,90
				Apačia		
	Nr. 2	KET	200	Viršus	2.25	114.90
				Apačia		
	Nr. 3			Viršus		
				Apačia		
	Nr. 4			Viršus		
				Apačia		
	Nr. 5			Viršus		
				Apačia		
	Nr. 6			Viršus		
				Apačia		
	Nr. 7			Viršus		
				Apačia		

Lipynės ..... 5 .....
(Medžiaga, kiekis)

Ar yra vandens? ..... –

Ar yra dujų? ..... –

Pastabos .....

.....

.....

Inžinerinių tyrinėjimų
INSTITUTAS

Objekto Nr. 91-2-3122...

Sudarė (parašas) (pavardė) MIŠKINIS

Patikrino (parašas) (pavardė) PALIŠTYS

1986 m. 11 mėn. 6 d.
(Įrenginio tyrinėjimo data)