3

FEKALINĖS LINIJOS KAMEROS

Nr.( ) 133 (abrise) (plane)

KORTELĖ 147-A-11 (planšeto nomenklatūra)

(įrenginio pastatymo metai) VILNIUS (miestas) VALYMO ĮRENGIMAI (gatvė)

PIŪVIAI:

PRIRIŠIMO BRĖŽINYS:

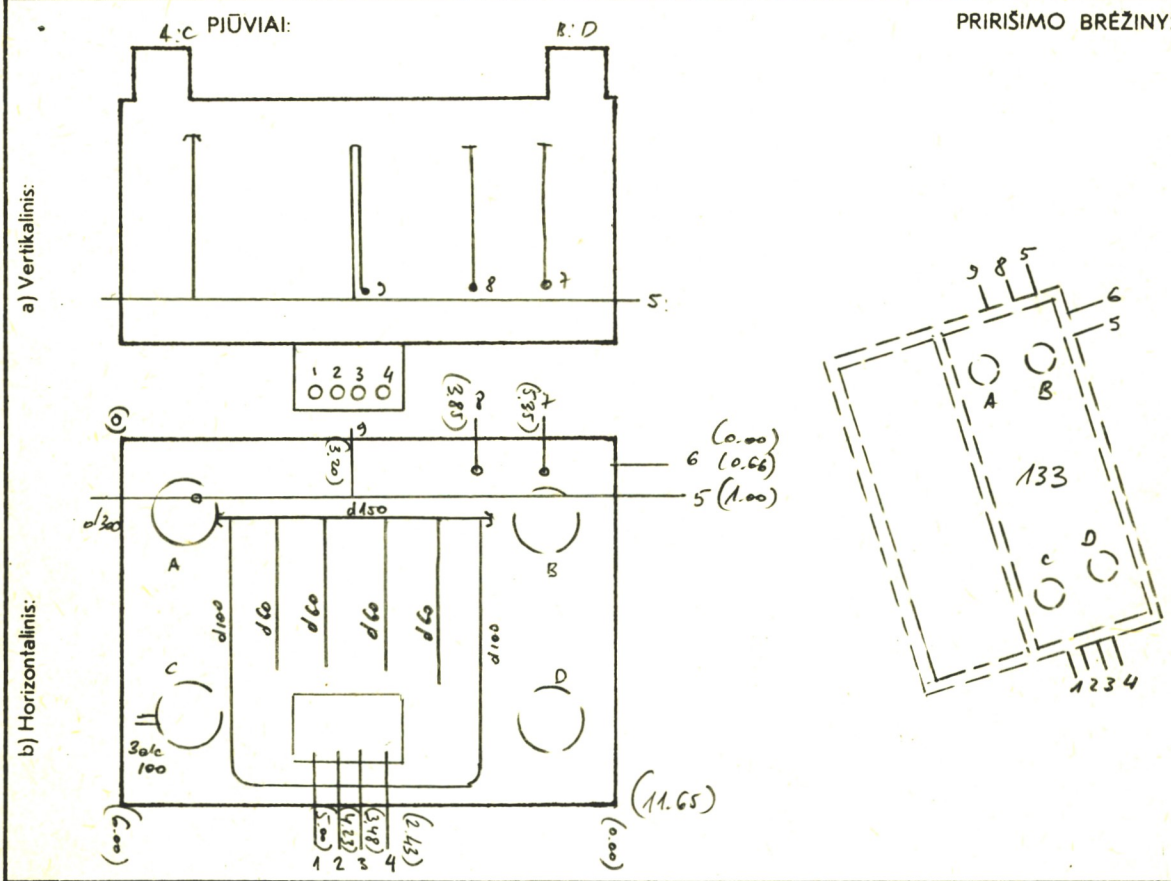

Pavadinimas		Medžiaga	Skersmenys mm.	Atst. nuo dangčio m	Altitudės
Dangtis		ket.	650		93.35
Žemė				0.00	93.35
Sienos		bet.			
Dugnas		bet.			
Krypties Nr.	Vamzd. Nr.				
	1	KET	200	6.00	87.35
	2	KET	200	6.00	87.35
	3	KET	200	6.00	87.35
	4	KET	200	6.00	87.35
	5	pl	300	3.67	89.68
	6	pl	150	3.67	89.68
	7	pl	250	3.72	89.63
	8	pl	300	3.72	89.63
	9	pl	150	3.67	89.68

Lipynės kop (medžiga, kiekis)

Ar yra vandens? –

Pastabos: 1) Atstumai duoti iki vamzdžių viršaus –

2)

Inžinerinių tyrinėjimų INSTITUTAS

Objekto Nr. 01-2-8114

Sudarė Misiūnas (pavardė) (parašas)

Patikrino (pavardė) Tomkevičius (parašas)

1991 m. 04 mėn. 12 d. (įrenginio tyrinėjimo data)

ITI 182 b

Sp.ITI-84