Buitinės nuotekos (Komunikacija)	šulinys (Įrenginio pavadinimas)	Nr. (–) **81a** KORTELĖ
Vilnius (Miestas)	Titnago (Gatvė)	147–A–10 74/32–0357 (Planšeto nomenklatūra)

ŠULINIO PJŪVIAI (m.)

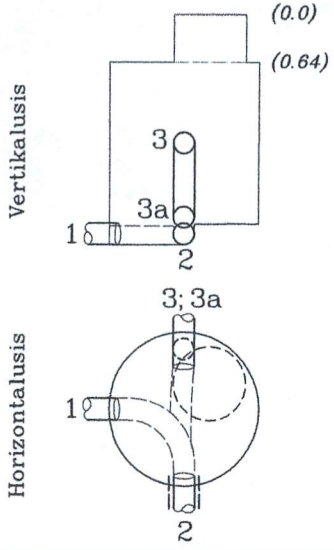

PRIRIŠIMO BRĖŽINYS

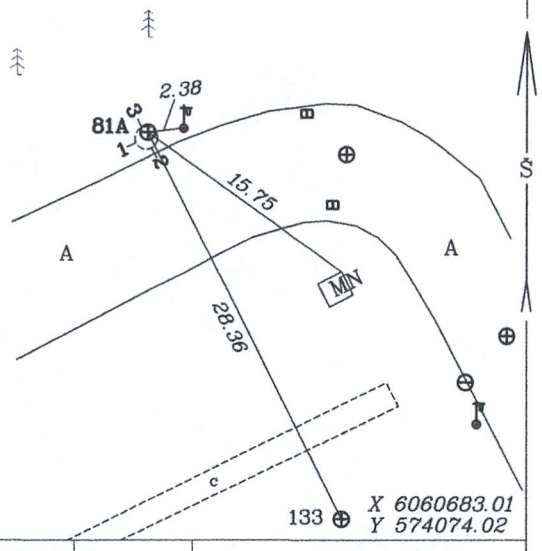

Pavadinimas		Medžiaga	Diametras	Atstumas nuo dangčio (m.)		Altitudė	Lipynės *13 met.* (medžiaga, kiekis)
Dangtis		ket.	640			107.28	
Žemė				0		107.28	Ar yra vandens? *nėra*
Sienos		bet.					Ar yra dujų? *nėra*
Dugnas		bet.	1500	4.90		102.38	Pastabos:
Vamzdžiai	Nr.1	*Bet.*	*400*	Viršus			*2 kryptis apsaug. vamzdyje Bet. d400*
				Apačia	5.42	101.86	
	Nr.2	*PE*	*315*	Viršus			
				Apačia	5.42	101.86	*Aukščių sistema– LAS07*
	Nr.3	*Pln.*	*250*	Viršus			A. Diskos I.Į.
				Apačia	3.40	103.88	
	Nr.3a	*Ket.*	*250*	Viršus			
				Apačia	5.05	102.23	Objekto Nr. 54628
	Nr.5			Viršus			Sudarė A. DISKA (parašas) (pavardė)
				Apačia			
	Nr.6			Viršus			Patikrino (parašas) (pavardė)
				Apačia			
	Nr.7			Viršus			2017–10 (kortelės sudarymo data)
				Apačia			