Buitinės nuotekos (Komunikacija)	šulinys (Įrenginio pavadinimas)	Nr. (–) 192 KORTELĖ 147-A-10 74/32-0357
Vilnius (Miestas)	Titnago (Gatvė)	(Planšeto nomenklatūra)

ŠULINIO PJŪVIAI (m.)

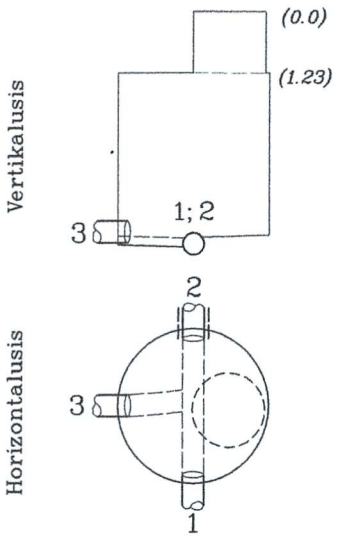

PRIRIŠIMO BRĖŽINYS

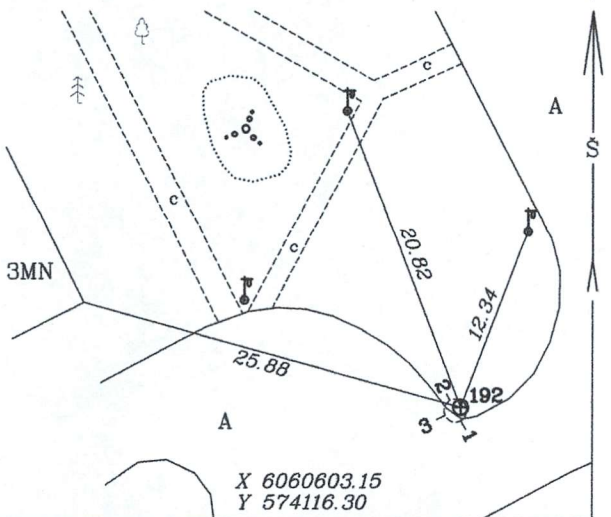

Pavadinimas		Medžiaga	Diametras	Atstumas nuo dangčio (m.)		Altitudė
Dangtis		ket.	650			107.68
Žemė				0		107.68
Sienos		bet.				
Dugnas		bet.	1500	5.88		101.80
Vamzdžiai	Nr.1	Bet.	500	Viršus		
				Apačia	6.24	101.44
	Nr.2	PE	250	Viršus		
				Apačia	6.20	101.48
	Nr.3	Ker.	300	Viršus		
				Apačia	5.84	101.84
	Nr.4			Viršus		
				Apačia		
	Nr.5			Viršus		
				Apačia		
	Nr.6			Viršus		
				Apačia		
	Nr.7			Viršus		
				Apačia		

Lipynės *12 met.*
(medžiaga, kiekis)

Ar yra vandens? *nėra*

Ar yra dujų? *nėra*

Pastabos:
2 kryptis apsaug. vamzdyje Bet. d500

Aukščių sistema- LAS07

A. Diskos I.Į.

Objekto Nr. 54628

Sudarė (parašas) A. DISKA (pavardė)

Patikrino (parašas) (pavardė)

2017-10
(kortelės sudarymo data)