Fekalinė Kanalizacija	Nr. 217 KORTELĖ	145-D-10
(Įrenginio pavadinimas)	(planė)	(Planšeto nomenklatūra)
2007	Vilnius	Kovo 11-os
(Šulinio pastatymo metai)	(miestas)	(Gatvė)

ŠULINIO PJŪVIAI:

Vertikalinis

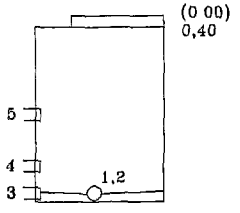

Horizontalinis

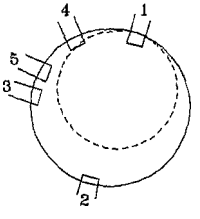

Pririšimo brežinys

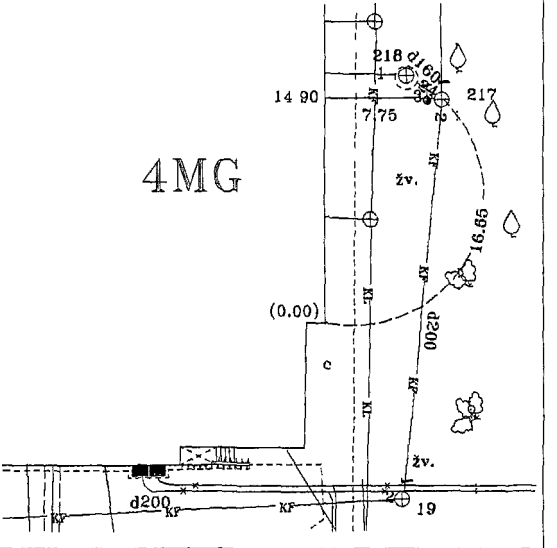

Pavad.		Medž.	Diametras (mm)	Atstumas nuo dangčio (m.)	Altitudės (m)
Dangtis		ket.	650	0.00	105.23
Žemė				0.00	
Sienos		bet.			
Dugnas		bet.	1000	2.05	103.18
VAMZDŽIAI	Nr.1	PVC	200	Viršus / Apačia 2.15	103.08
	Nr.2	PVC	200	Viršus / Apačia 2.20	103.03
	Nr.3	PVC	160	Viršus / Apačia 2.10	103.13
	Nr.4	PVC	160	Viršus / Apačia 1.90	103.33
	Nr.5	PVC	160	Viršus / Apačia 1.45	103.78

Lipynės met.,5

(madžiaga,kiekis)

Ar yra vandens? nera

Ar yra dujų? nera

UAB"GEODEZINIAI TYRINEJIMAI"

Objektas

Sudarė (pavardė) (parašas)

Patikrino (pavardė) (parašas)

2007.08.

(Kortelės sudarymo data)