P

Buitinės nuotekos (Komunikacija)	šulinys (Įrenginio pavadinimas)	Nr. (–) 199 KORTELĖ
		145-C-8
Vilnius (Miestas)	Kovo 11-osios g. (Gatvė)	74/31-0003 (Planšeto nomenklatūra)

ŠULINIO PJŪVIAI (m.)

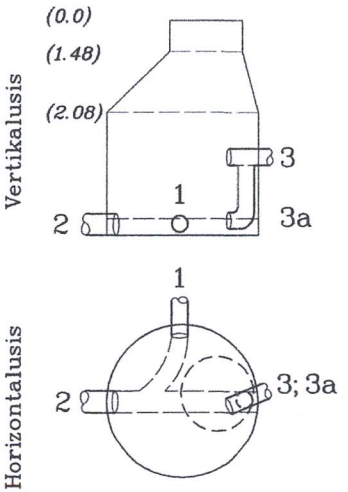

PRIRIŠIMO BRĖŽINYS

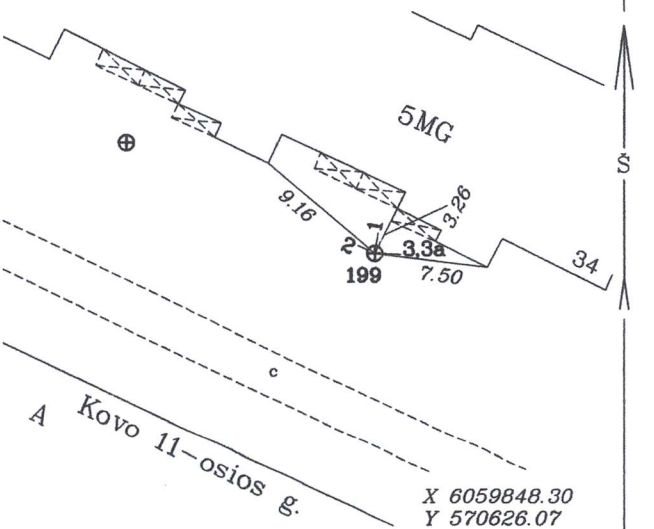

Pavadinimas		Medžiaga	Diametras	Atstumas nuo dangčio (m.)		Altitudė	Lipynės 8 met. (medžiaga, kiekis)
Dangtis		ket.	650			106.85	
Žemė				0		106.85	Ar yra vandens? nėra
Sienos		bet.					Ar yra dujų? nėra
Dugnas		bet.	1000	2.62		104.23	Pastabos: nėra
Vamzdžiai	Nr.1	Ket.	100	Viršus			
				Apačia	2.83	104.02	
	Nr.2	PE	200	Viršus			
				Apačia	2.86	103.99	Aukščių sistema- LAS07
	Nr.3	PVC	110	Viršus			A. Diskos I.Į.
				Apačia	1.67	105.18	
	Nr.3a	PVC	110	Viršus			
				Apačia	2.71	104.14	Objekto Nr. 56158
	Nr.5			Viršus			Sudarė A.DISKA (parašas) (pavardė)
				Apačia			
	Nr.6			Viršus			Patikrino (parašas) (pavardė)
				Apačia			
	Nr.7			Viršus			2017-12 (kortelės sudarymo data)
				Apačia			